HT-PROJECT LLC

«ՀՏ-ՊՐՈԵԿՏ» ՍՊԸ
«ГТ-ПРОЕКТ» ООО
«HT-PROJECT» LLC

էլ.հասցե - / ht-project@bk.ru /

ՀՀ ՎԱՅՈՑ ՁՈՐԻ ՄԱՐԶ, ԵՂԵԳՆԱՁՈՐ ՀԱՄԱՅՆՔ

ԵՂԵԳՆԱՁՈՐ ՀԱՄԱՅՆՔԻ ԹԻՎ 2 ՄԱՆԿԱՊԱՐՏԵԶԻ ԲԱԿԻ ԲԱՐԵԿԱՐԳՄԱՆ ԱՇԽԱՏԱՆՔՆԵՐ ԱՇԽԱՏԱՆՔՆԱՅԻՆ ՆԱԽԱԳԻԾ

ԵՐԵՎԱՆ-2021

HT-PROJECT LLC

«ՀՏ-ՊՐՈԵԿՏ» ՍՊԸ
«ГТ-ПРОЕКТ» ООО
«HT-PROJECT» LLC

էլ.հասցե - / ht-project@bk.ru /

ՀՀ ՎԱՅՈՑ ՁՈՐԻ ՄԱՐԶ, ԵՂԵԳՆԱՁՈՐ ՀԱՄԱՅՆՔ

ԵՂԵԳՆԱՁՈՐ ՀԱՄԱՅՆՔԻ ԹԻՎ 2 ՄԱՆԿԱՊԱՐՏԵԶԻ ԲԱԿԻ ԲԱՐԵԿԱՐԳՄԱՆ ԱՇԽԱՏԱՆՔՆԵՐ
ԱՇԽԱՏԱՆՔՆԱՅԻՆ ՆԱԽԱԳԻԾ

ԿԱԶՄԵՑ՝

«ՀՏ-ՊՐՈԵԿՏ» ՍՊԸ

ՏՆՕՐԵՆ՝ Ա.ԽԱԼԱԹՅԱՆ

ՆԳՇ՝ Է.ԵՂԻԱԶԱՐՅԱՆ

«_____» «_____» 2021թ.

ՀԱՍՏԱՏՈՒՄ ԵՄ՝

ԵՂԵԳՆԱՁՈՐ ՀԱՄԱՅՆՔ՝

ՀԱՄԱՅՆՔԱՊԵՏ՝ Դ.ՀԱՐՈՒԹՅՈՒՆՅԱՆ

«_____» «_____» 2021թ.

Կ.Տ.

ԵՐԵՎԱՆ-2021

ՀՀ ՎԱՅՈՑ ՁՈՐԻ ՄԱՐԶ ԵՂԵԳՆԱՁՈՐ ՀԱՄԱՅՆՔ

HT-PROJECT LLC

SINCE 2020

Պաշտոն / Должность	Անուն Ազգանուն / Имя, Фамилия	Ստորագր. / Подпись	Ամիս Ամսաթիվ / Дата, месяц
Ճարտարագետ	Է. Եղիազարյան		
Инженер	Э. Егиазарян		
Տնօրեն	Ա. Խալաթյան		
Директор	А.Халатян		

ՀՀ ՎԱՅՈՑ ՁՈՐԻ ՄԱՐԶ ԵՂԵԳՆԱՁՈՐ ՀԱՄԱՅՆՔ

ՀՀ Վայոց Ձորի մարզի Եղեգնաձոր համայնքի թիվ 2 մանկապարտեզի բակի բարեկարգման աշխատանքներ

Փուլ этап:	Թերթ Лист	Թերթեր Листов
ԱՆ РП	1	1

Քարտեզ

<<ՀՏ-ՊՐՈԵԿՏ>> ՍՊԸ
<<ՀՏ-ПРОЕКТ>> ООО

ՀԱՅԱՍՏԱՆԻ ՀԱՆՐԱՊԵՏՈՒԹՅԱՆ
ՔԱՂԱՔԱՇԻՆՈՒԹՅԱՆ ԿՈՄԻՏԵ

ԼԻՑԵՆԶԻԱ

ՔՊԼ 17842

(լիցենզիայի համարը)

ՔԱՂԱՔԱՇԻՆԱԿԱՆ ՓԱՍՏԱԹՂԹԵՐԻ ԻՆԺԵՆԵՐԱԿԱՆ ԲԱՑԱՌՈՒՄՆԵՐԻ ՆՇԱԿՄԱՆ (ԲԱՑԱՌՈՒԹՅԱՄԲ ԿՈՆՍՏՐՈՒԿՏՈՐԱԿԱՆ ՄԱՍԻ, ԻՆՉՊԵՍ ՆԱԵՎ ՇԻՆԱՐԱՐՈՒԹՅԱՆ ԹՈՒՅԼՏՎՈՒԹՅՈՒՆ ՉՊԱՀԱՆՋՈՂ ԱՇԽԱՏԱՆՔՆԵՐԻ) ԳՈՐԾՈՒՆԵՈՒԹՅԱՆ

(գործունեության տեսակը)

Տրված է «15 ԴԵԿՏԵՄԲԵՐԻ 2020թ.» «ՀՏ-ՊՐՈԵԿՏ» ՍՊԸ, Ք. ԵՐԵՎԱՆ, ՊՈՌՇՅԱՆ 1 ՆՐԲ., 74 Տ.

(լիցենզիան տալու ամսաթիվը, իրավաբանական անձի անվանումն ու գտնվելու վայրը
իսկ անհատ ձեռնարկատիրոջ համար ազգանունը, անունն ու բնակության վայրը)

Գործողության ժամկետը՝ **ԱՆԺԱՄԿԵՏ**

ՀՀ ՔԱՂԱՔԱՇԻՆՈՒԹՅԱՆ
ԿՈՄԻՏԵԻ ՆԱԽԱԳԱՀ
ՊԱՐՏԱԿԱՆՈՒԹՅՈՒՆՆԵՐԸ ԿԱՏԱՐՈՂ

(ստորագրություն)
Կ.Տ.

Ա. ՂՈՒԼԱՐՅԱՆ
(անուն, ազգանուն)

ՀԱՅԱՍՏԱՆԻ ՀԱՆՐԱՊԵՏՈՒԹՅԱՆ ՔԱՂԱՔԱՇԻՆՈՒԹՅԱՆ ԿՈՄԻՏԵ • 02565827 •

ՀԱՅԱՍՏԱՆԻ ՀԱՆՐԱՊԵՏՈՒԹՅԱՆ

ՔԱՂԱՔԱՇԻՆՈՒԹՅԱՆ ԿՈՄԻՏԵ

ԼԻՑԵՆԶԻԱՅԻ ՆԵՐԴԻՐ

ՔՊԼ N 17842 - 4

(լիցենզիայի և ներդիրի համարները)

«ՀՏ-ՊՐՈԵԿՏ» ՍՊԸ

(կազմակերպության անվանումը և մասնագետի անձնագրային տվյալները)

ԱՐՄԱՆ ՀԱՅՐԱՊԵՏԻ ԽԱԼԱԹՅԱՆ AT0583955 ԷԴԳԱՐ ՍՈՒՐԵՆԻ ԵՂԻԱԶԱՐՅԱՆ AM0399795

(կազմակերպության անվանումը և մասնագետի անձնագրային տվյալները)

ՔԱՂԱՔԱՇԻՆԱԿԱՆ ՓԱՍՏԱԹՂԹԵՐԻ ԻՆԺԵՆԵՐԱԿԱՆ ԲԱԺԻՆՆԵՐԻ ՄՇԱԿՄԱՆ

ՏՐԱՆՍՊՈՐՏԱՅԻՆ ՕԲՅԵԿՏՆԵՐԻ ՆԱԽԱԳԾԱՅԻՆ ՓԱՍՏԱԹՂԹԵՐԻ՝

ՏՐԱՆՍՊՈՐՏԱՅԻՆ ՈՒՂԻՆԵՐ (ԱՎՏՈՄՈԲԻԼԱՅԻՆ ՃԱՆԱՊԱՐՀՆԵՐ, ԵՐԿԱԹՈՒՂԱՅԻՆ ԳԾԵՐ և ՕԴԱՆԱՎԱԿԱՅԱՆՆԵՐ)

(գործունեության ոլորտը)

15. 12. 2020թ.

(տալու ամսաթիվը)

ԳՈՐԾՈՒՆԵՈՒԹՅԱՆ ԺԱՄԿԵՏԸ՝ ԱՆԺԱՄԿԵՏ

ՀՀ ՔԱՂԱՔԱՇԻՆՈՒԹՅԱՆ
ԿՈՄԻՏԵԻ ՆԱԽԱԳԱՀԻ ՊԱՐՏԱԿԱՆՈՒԹՅՈՒՆՆԵՐԸ ԿԱՏԱՐՈՂ՝

(ստորագրությունը)

Կ. Տ

Ա. ՂՈՒԼԱՐՅԱՆ

(անուն ազգանուն)

Ներդիրը վավերական է լիցենզիայի առկայության դեպքում

ՀԱՅԱՍՏԱՆԻ ՀԱՆՐԱՊԵՏՈՒԹՅԱՆ

ՔԱՂԱՔԱՇԻՆՈՒԹՅԱՆ ԿՈՄԻՏԵ

ԼԻՑԵՆԶԻԱՅԻ ՆԵՐԴԻՐ

ՔՊԼ N 17842 - 5

(լիցենզիայի և ներդիրի համարները)

«ՀՏ-ՊՐՈԵԿՏ» ՍՊԸ

(կազմակերպության անվանումը և մասնագետի անձնագրային տվյալները)

ԱՐՄԱՆ ՀԱՅՐԱՊԵՏԻ ԽԱԼԱԹՅԱՆ AT0583955 ԷԴԳԱՐ ՍՈՒՐԵՆԻ ԵՂԻԱԶԱՐՅԱՆ AM0399795

(կազմակերպության անվանումը և մասնագետի անձնագրային տվյալները)

ՔԱՂԱՔԱՇԻՆԱԿԱՆ ՓԱՍՏԱԹՂԹԵՐԻ ԻՆԺԵՆԵՐԱԿԱՆ ԲԱԺԻՆՆԵՐԻ ՄՇԱԿՄԱՆ

ՏՐԱՆՍՊՈՐՏԱՅԻՆ ՕԲՅԵԿՏՆԵՐԻ ՆԱԽԱԳԾԱՅԻՆ ՓԱՍՏԱԹՂԹԵՐԻ՝ ՏՐԱՆՍՊՈՐՏԱՅԻՆ ՕԲՅԵԿՏՆԵՐԻ

ԱՐՀԵՍՏԱԿԱՆ ԿԱՌՈՒՅՑՆԵՐ (ԿԱՄՈՒՐՋՆԵՐ, ՈՒՂԵԱՆՑՆԵՐ, ԹՈՒՆԵԼՆԵՐ, ԷՍՏԱԿԱԴՆԵՐ, ՀԵՆԱՊԱՏԵՐ ԵՎ ԱՅԼՆ)

(գործունեության ոլորտը)

15. 12. 2020թ.

(տալու ամսաթիվը)

ԳՈՐԾՈՒՆԵՈՒԹՅԱՆ ԺԱՄԿԵՏԸ՝ ԱՆԺԱՄԿԵՏ

ՀՀ ՔԱՂԱՔԱՇԻՆՈՒԹՅԱՆ
ԿՈՄԻՏԵԻ ՆԱԽԱԳԱՀԻ ՊԱՐՏԱԿԱՆՈՒԹՅՈՒՆՆԵՐԸ ԿԱՏԱՐՈՂ՝

(ստորագրությունը)

Ա. ՂՈՒԼԱՐՅԱՆ

(անուն ազգանուն)

ՀԱՅԱՍՏԱՆԻ ՀԱՆՐԱՊԵՏՈՒԹՅԱՆ ՔԱՂԱՔԱՇԻՆՈՒԹՅԱՆ ԿՈՄԻՏԵ • 02565827 • ԳՅՈՒՄՐԻ ՔԱՂԱՔ

Ներդիրը վավերական է լիցենզիայի առկայության դեպքում

ՀԱՅԱՍՏԱՆԻ ՀԱՆՐԱՊԵՏՈՒԹՅՈՒՆ
ՎԱՅՈՑ ՁՈՐԻ ՄԱՐԶ
ԵՂԵԳՆԱՁՈՐ ՀԱՄԱՅՆՔ
ՆԱԽԱԳԾՄԱՆ ԹՈՒՅԼՏՎՈՒԹՅՈՒՆ
(ՀԱՐՏԱՐԱՊԵՏԱՀԱՏԱԿԱԳԾԱՅԻՆ ԱՌԱՋԱԴՐԱՆՔ)

№ 1/2 5 Փետրվար 2021 թ.

Օբյեկտ Եղեգնաձոր համայնքի թիվ 2 և 5 վարչական շրջանների բնակիչ ընտանեկան, 2600 քմ մակերես ընդհանուր օգտագործման, գյուղատնտեսական նշանակության փոփոխություն
(օբյեկտի անվանումը, կառուցում, վերակառուցում, ամրացում, վերականգնում, գործառնական նշանակության փոփոխություն)
Գեղամ, Ծաղիկ գյուղեր, ազգային Հանրապետության գյուղեր, գյուղատնտեսական նպատակներ 45ha և Երևան գյուղ
(հասցեներ բնորոշումը, հզորությունը)
Ս.գրաբարեցիներ 8 շրջան 5 նախագծային փաստաթղթերի մշակման համար:
ռելիեֆայնության անտիձևանը (կատեգորիան), նախագծման փուլերը և այլն)

Գտնվելու վայրը Եղեգնաձոր համայնք, Գեղամ 35և Գոհարաբեր 13
(մարզի, համայնքի, փողոցի անվանումները, շենքի համարը, հողամասի ծածկագիրը)

Կառուցապատող Եղեգնաձոր համայնքի ղեկավար
(կազմակերպության անվանումը, գտնվելու վայրը, ֆիզիկական անձի անունը, ազգանունը,
Գեղամ գյուղ թիվ 1, 0281 29020
բնակության վայրը, հեռախոսահամարը, էլեկտրոնային հասցեն)

Առաջադրանքի տրամադրման հիմքը Կառուցապատման նպատակով, 2021 թվականի
(կառուցապատման նպատակով 22 օրենսդրությամբ սահմանված
կարգով հողամասի տրամադրում, անշարժ գույքի փոփոխման իրավունքը հաստատող անհրաժեշտ փաստաթղթերը)

Առաջադրանքի գործողության ժամկետը 6 (վեց) ամիս
(N 1 հավելվածի 32-րդ կետին համապատասխան)

ՆԱԽԱԳԾՈՂ ՀՈՂԱՄԱՍԻ ԲՆՈՒԹԱԳԻՐԸ

(աստղանիշով (*) նշված դրույթների գրաֆիկական արտացոլումը տրամադրվում է կից ներկայացվող սխեմայի՝ M 1:500)

1. Հողամասը գտնվում է Համայնքային սեփականություն
(հողամասի դիրքը քաղաքաշինական միջավայրում, դրա նպատակային և գործառնական նշանակությունը)

2. (*) Հողամասի չափերը 0,26 հա
(հողամասի սահմանները՝ կոորդինատային նշահարմամբ, մակերեսը (հա)

3. Հողամասի առկա վիճակը Առկա գրաբար թուղթ, ազգային գյուղեր
(ռելիեֆի բնութագիրը, շենքերի (այդ թվում՝ քանդման ենթակա) առկայությունը (օգտագործումը, նշանակությունը, հարկայնությունը, շինարարական նյութերը և այլն), կանաչապատումը, բարեկարգումը և այլն)

4. (*) Տրանսպորտային պայմանները
(ճանապարհների դասակարգությունը, երկաթուղային տրանսպորտի մատչումները և այլն)

5. (*) Ինժեներական ցանցեր նսարքավորումներ (ջրամատակարարման, կոյուղու, գազամատակարարման, տաք ջրի մատակարարման, էլեկտրամատակարարման, էլեկտրոնային հաղորդակցության համակարգեր)

(նախագծվող հողամասում կամ կից տարածքով անցնող ինժեներական ենթակառուցվածքները, այդ թվում՝ ստորգետնյա)

6. (*) Կից հողամասեր

(կից հողօգտագործումների անվանումը և դրանց սահմանները՝ համաձայն ներկայացված սխեմայի)

7. Բնության հատուկ պահպանվող և (կամ) պատմամշակութային հուշարձանների տարածքներ (պահպանական գոտիներ)

—

(հուշարձանի անվանումը, կարգավիճակը և այլն)

8. (*) Հատակագծային սահմանափակումներ

(տեղանքում գործող արտադրական, պաշտպանվող օբյեկտների, ինժեներատրանսպորտային ենթակառուցվածքների և այլ օբյեկտների նկատմամբ սահմանափակումները, այդ թվում սերվիտուտները)

ՆԱԽԱԳԾԱՅԻՆ ՊԱՀԱՆՋՆԵՐԸ

(աստղանիշով (*) նշված դրույթների գրաֆիկական արտացոլումը տրամադրվում է կից ներկայացվող ամփոփ սխեմայով՝ M 1:500)

9. Ճարտարապետահատակագծային պահանջներ

(ելնելով Հայաստանի Հանրապետության օրենսդրության և նորմատիվատեխնիկական փաստաթղթերի պահանջներից, առկա քաղաքաշինական ծրագրային փաստաթղթերի դրույթներից կամ դրանց բացակայության դեպքում՝ կազմավորված (կազմավորվող) քաղաքաշինական միջավայրի պայմաններից)

9.1. (*) օբյեկտի հեռավորությունը կարմիր գծից (մետր)

9.2. (*) հեռավորությունը հարևան հողակտորներից (օբյեկտներից) (մետր)

9.3. թույլատրելի բարձրությունը (մետր)

սահմանային հարկայնության բարձրությունը գերազանցող շենքերի և շինությունների նախագծման դեպքում՝ ՀՀՇՆ II-6.02-2006 «Սեյսմակայուն շինարարություն. Նախագծման նորմեր» շինարարական նորմերով սահմանված պահանջների ապահովում (հատուկ հաշվարկային մեթոդներ, սեյսմակայունության բարձրացման միջոցառումներ և այլն) —

9.4. կառուցապատման խտության գործակիցը (կառույցի (կառույցների) ընդհանուր մակերեսի հարաբերությունը հողամասի մակերեսին)

9.5. կառուցապատման տոկոսը (կառուցապատվող (անջրանցիկ) տարածքի հարաբերությունը հողամասի մակերեսին՝

տոկոսներով (%)

9.6. կանաչապատման տոկոսը (կանաչապատ տարածքի հարաբերությունը հողամասի մակերեսին՝ տոկոսներով (%) _____

9.7. այլ պահանջներ _____

10. Հողամասում գտնվող շենքերի ու շինությունների քանդման կամ տեղափոխման (ապամոնտաժման) պայմանները և աշխատանքների հերթականությունը _____

11. Ստորգետնյա, կիսանկուղի և առաջին հարկերի տարածքների օգտագործման պայմանները _____

12. (*) Ինժեներական ցանցեր և սարքավորումներ — Պահանջներ՝ գոյություն ունեցող և նախագծվող ենթակառուցվածքների ու ցանցերի նկատմամբ _____

12.1. (*) ջրամատակարարում, կոյուղի, տաք ջրի մատակարարում — Կցվում է _____
(համաձայն մատակարարող կազմակերպության տեխնիկական պայմանների)

12.2. (*) Էլեկտրամատակարարում — Կցվում է _____
(համաձայն մատակարարող կազմակերպության տեխնիկական պայմանների)

12.3. (*) գազամատակարարում — Կցվում է _____
(համաձայն մատակարարող կազմակերպության տեխնիկական պայմանների)

12.4. (*) Էլեկտրոնային հաղորդակցության մալուխատար կոյուղու (ներառյալ դիտահորը) տեղադիրքը — Կցվում է — _____
(համաձայն N 1 հավելվածի 57-րդ կետի 2-րդ ենթակետով սահմանված էլեկտրոնային տվյալների)

12.5. թույլ հոսանքներ _____

12.6. ադբահանություն _____

13. Տարածքի ինժեներական նախապատրաստում _____
(տելիների կազմակերպման, ջրահեռացման, ինժեներական պաշտպանության միջոցառումները)

14. Բարեկարգում _____
(լանդշաֆտային պլանավորման վերաբերյալ պահանջները, կանաչապատում, ճարտարապետական փոքր ձևեր, ցանկապատում, գոտեզոն և այլն)

15. Շինարարական նյութեր _____
(շինարարական նյութերի օգտագործման վերաբերյալ առաջարկությունները)

16. Պաշտպանական կառույցներ _____
(արտակարգ իրավիճակներում մարդկանց և օբյեկտների պաշտպանության միջոցառումները)

17. Հակահրդեհային պահանջներ _____
(հակահրդեհային անվտանգության ապահովման միջոցառումները)

18. Հաշմանդամների և բնակչության սակավաշարժ խմբերի պաշտպանության միջոցառումներ

19. Շրջակա միջավայրի պահպանում

(շրջակա միջավայրը վնասակար ազդեցությունից բացառելու միջոցառումները)

20. Շինարարության կազմակերպում

(առաջարկություններ շինարարության հետ կապված անբարենպաստ ազդեցության բացառման, քաղաքային տնտեսության և տրանսպորտի անխափան աշխատանքի ապահովման վերաբերյալ)

21. Առաջադրանքի գործողության ժամկետը և նախագծի մշակման փուլերը

(նշվում են առաջադրանքի գործողության ժամկետը և նախագծի մշակման փուլերը)

ԼՐԱՑՈՒՑԻՉ ՊԱՅՄԱՆՆԵՐԸ

22. Նախագծային փաստաթղթերի փորձաքննությանը ներկայացվող պահանջներ

(Հայաստանի Հանրապետության օրենսդրությամբ սահմանված փորձաքննության տեսակը կամ նախագծողի երաշխավորագիրը՝ հղում կատարելով համապատասխան իրավական ակտին)

23. Միջանկյալ համաձայնեցում

(իրավասու մարմնի կամ Հայաստանի Հանրապետության օրենսդրությամբ նախատեսված դեպքերում շահագրգիռ մարմինների հետ էքսիզային նախագծի նախնական համաձայնեցում, նշվում է նաև առաջադրանքի փոփոխման հնարավորությունը՝ N 1 հավելվածի 87-րդ կետով նախատեսված դեպքում)

24. Հասարակական քննարկումներ

(Հայաստանի Հանրապետության օրենսդրությամբ սահմանված դեպքերում և կարգով)

25. Համաձայնեցումների կամ մասնագիտական եզրակացությունների ստացում

(նշվում են տվյալ օբյեկտի համաձայնեցման՝ օրենքով սահմանված պահանջները՝ հուշարձանների ու բնության պահպանության և այլ լիազորված մարմինների հետ, ինչպես նաև N 1 հավելվածի 56-րդ կետով սահմանված դեպքերում՝ ինժեներական ենթակառուցվածքի սեփականատիրոջ (օգտագործողի) հետ)

26. Փոստային բաժանորդային պահարանների տեղադրում

27. Այլ պայմաններ

ՀԱՅԱՍՏԱՆԻ ՀԱՆՐԱՊԵՏՈՒԹՅԱՆ _____ ՀԱՄԱՅՆՔԻ ՂԵԿԱՎԱՐ

(ստորագրությունը, անունը, ազգանունը)

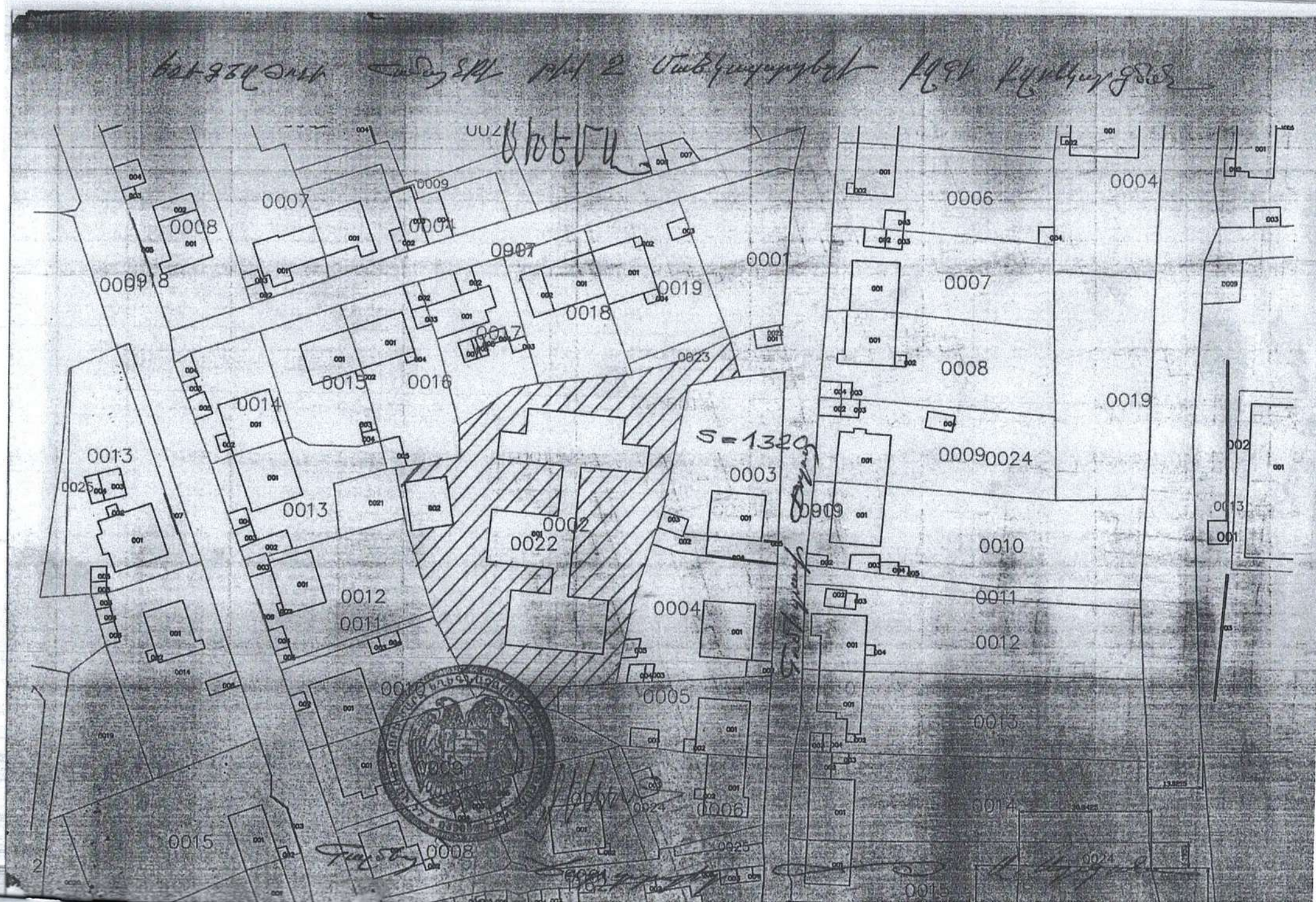
S=1320
0001
0002
0003
0004
0005
0006
0007
0008
0009
0010
0011
0012
0013
0014
0015
0016
0017
0018
0019
0022
0023
0024
0025

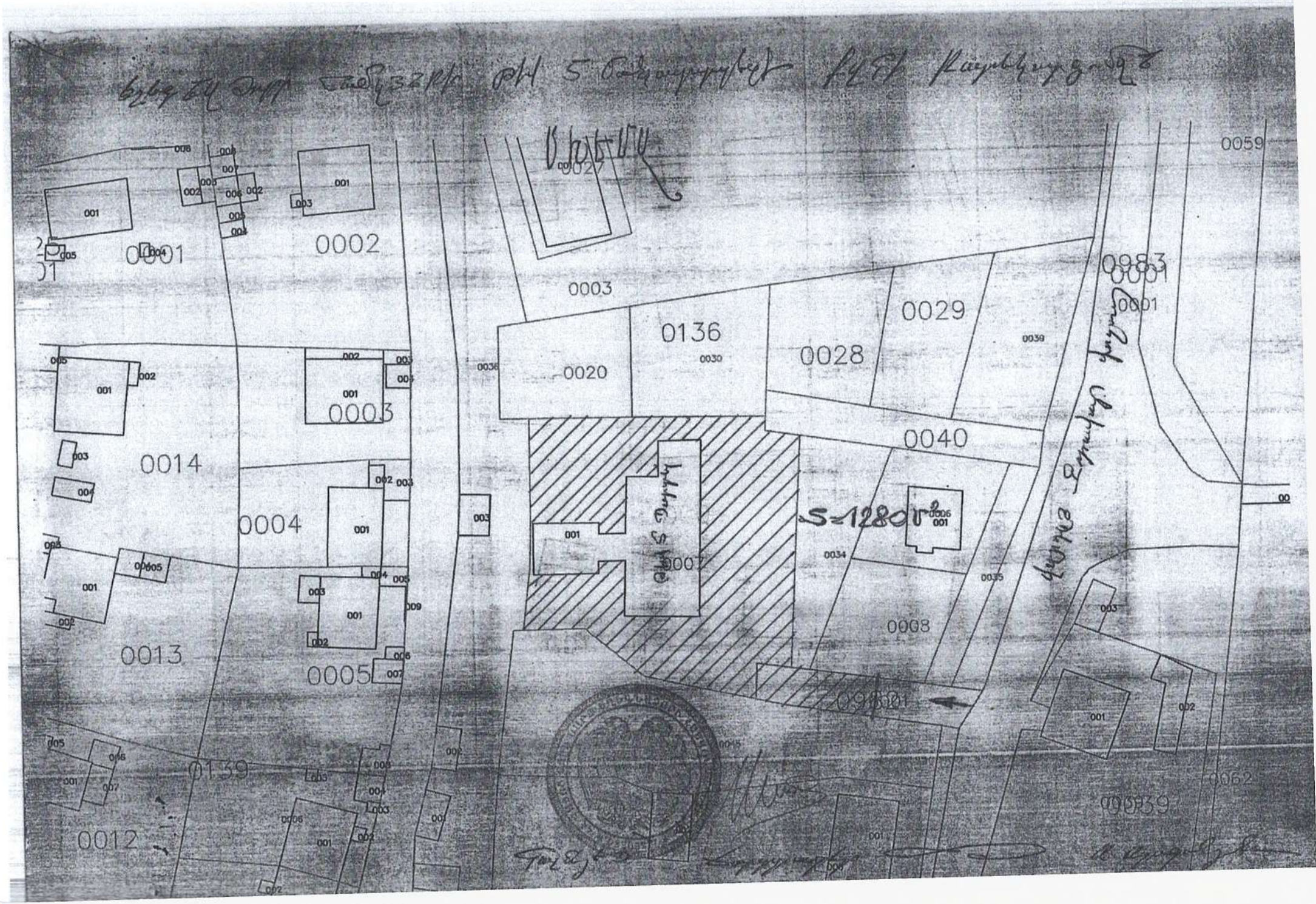
0059
0027
0003
0136
0029
0028
0020
0040
0014
0004
0013
0005
0008
0139
0012
0062
0039
0001
0002
0003
0007
S=1280 m²

2.	Աշխատանքի անվանումը	Գրեգնաձոր համայնքի թիվ 2 և 5 մանկապարտեզների բակերի բարեկարգում
3.	Ընդհանուր նկարագրություն	Ծրագրի իրականացման արդյունքում նախատեսվում է բարեկարգել թիվ 2 մանկապարտեզի բակը 1360քմ և թիվ 5 մանկապարտեզի բակը 1280 քմ:
4.	Ներկայացվող հիմնական պահանջներ, տեխնիկական առաջադրանք	Անհրաժեշտ է՝ ✓ Քայքայված ճանապարհի հատվածի քանդում բուլդոզերով, տեղափոխում լցակույտ ✓ Նույնը ձեռքի աշխատանքով ✓ Ա/Բ ծածկի փոսային նորոգում հիմքով ✓ Խճային հիմքի կառուցում բիտումի ներարկումով ✓ Ավազախճային հիմքի կառուցում ✓ Մայթերի մանրահատիկ ա/բ ծածկի կառուցում ✓ Բազալտե եզրաքարերի քանդում, բարձում ձեռքով և տեղափոխում լցակույտ ✓ Նոր բազալտե եզրաքարերի տեղադրում ✓ Դիտահորերի բարձրացում և նորոգում ✓ Նախապատրաստման աշխատանքների իրականացում ✓ Դանակ տարածքների հիմնում և կանաչապատում ✓ Խառնիրատարածքների համար սահմանված տեղերի կառուցում և խաղահրապարակների տեղադրում
5.	Ընդհանուր դրույթներ	Աշխատանքային նախագիծը նպատակ է ՀՀ կառավարության 19.03.2015թ. թիվ 596-Ն որոշմամբ «ՀՀ կառուցապատման նորմատիվ փաստաթղթերի և այլ փաստաթղթերի տրամադրման կարգը հաստատելու և ՀՀ կառավարության մի շարք որոշումներ ուժը կորցրած ճանաչելու մասին» պահանջներին համապատասխան, ճարտարապետահատակագծային և նախագծանախահաշվային աշխատանքներին, թեռությունների ակտին համապատասխան: Նախագիծը կազմվել է ՀՀ կառավարության 23.06.2011թ.-ի թիվ 879-Ն որոշմամբ սահմանված կարգի համաձայն: Նախագծանախահաշվային փաստաթղթերը ներկայացվում են փորձաքննության դրական եզրակացությամբ դրամ նախահաշվային արժեքով՝ համայնքի և փորձաքննություն իրականացնողի միջև կնքված պայմանագրի համաձայն: Նախագիծը մշակվում է հիմնական իրավունքով, նախագծողը իրականացնում է հեղինակային հսկողություն աշխատանքների կատարման ողջ ընթացքում: ՀՀ կառավարության 2011թ. մարտի 4-ի թիվ 316-Ն որոշման համաձայն նախագծողը ա/նախագծային համար հիմք հանդիսացած նյութերի տեխնիկական բնութագրերը համընկնում է «Շինությունների մասին» ՀՀ օրենքի 13-րդ հոդվածի պահանջներին համապատասխան: բ/ Ներկայացնում է կապալի օբյեկտի, դրա առանձին մասերի /կոնստրուկցիաներ և այլն/ և օգտագործված նյութերի երաշխիքային ժամկետներն ներկայացվող նվազագույն պահանջները, գ/ նախատեսում է շինարարական գործունեության կատարման համար անհրաժեշտ լիցենզիաներ, սանկցիաներ, մեթոդներին և աշխատանքային ռեսուրսներին ներկայացվող պահանջները, դ/ նախագծանախահաշվային փաստաթղթերը ներկայացնում է պատվիրատուին թղթային 4 օրինակ և էլեկտրոնային տարբերակով, ե/ ներկայացնում է ըստ առանձին աշխատանքների կազմված օրացուցային գրաֆիկը, ինչպես նաև ներկայացնում է աշխատանքների գնահատման ծավալաթերթ էլեկտրոնային տարբերակով, որի յուրաքանչյուր աշխատանքի միավորի արժեքը կազմված է գնագոյացման հաստատված փաստաթղթերով սահմանված բոլոր ծախսերը՝ տեղափոխումը, ինչպես նաև բեռնման-բեռնաթափման, վերամուծումը և հարկերը՝ առանց նախագծանախահաշվային փաստաթղթերի գումարը, ինքնուրույն և առանձնացված նախագծողի կողմից: Նախագծանախահաշվային փաստաթղթերը կազմված են 2 մասից՝ -Ամփոփագիր-հաշվարկային մասից և էջերից: Էջերի մեջ մտնում են նախագծային փաստաթղթեր /հատակագիծ /անշարժ գույքի

		սեփականության իրավունքի գրանցման վկայակոչի համապատասխան մասի լրացմամբ/, տեխնիկական բնութագիր, ճարտարապետահատակագծային առաջադրանք, լիցենզիա /քաղաքաշինական փաստաթղթերի մշակման բնագավառ՝ բնակելի, հասարակական և արտադրական որոշում/, տեխնիկական վիճակի հետազոտության եզրակացություն /ըստ անհրաժեշտության/, ընդհանուր բացատրագիր, հատակագծեր, շինարարության և քանդման կազմակերպման նախագծեր, հիմնական շինարարական նյութերի, կոնստրուկցիաների ամփոփագրեր, մասնագրեր, աշխատանքների կատարման ուղեցույց աշխատանքների կատարման ժամանակացույց, աշխատանքային գծագրեր, աշխատանքային ծավալներ, բացատրագրեր, -Նախահաշվային մաս ամփոփ, օբյեկտային, տեղային նախահաշիվներ Վերանորոգման աշխատանքների ընթացքում համապատասխանեցվում է պատվիրատուի հետ: Անվտանգության ապահովման ընդհանուր փաթեթը ներկայացնել հայերեն լեզվով: Նախագծանախահաշվային փաստաթղթերը պետք է պատրաստված լինեն հանրահանրագրային համապատասխան նրագրերի միջոցով, ընթերանելի:
Հիմնական պարտականություններ և պահանջներ		*Հիմնական պարտականություններ* 1.Նախագծանախահաշվային փաստաթղթերի նոսմում, *Հետագծման փաստաթղթի պահանջներ* • Նախագծումն իրականացնել նախատեսված փաստաթղթերը մշակելու ամենա հեռու ծավալով, • Նախագծման ընթացքում իրականացնել նատուրալ ցրագծերի առնա վիճակի սեռանկարահանում: *Նախագծի նկատմամբ պահանջներ* • Նախագծային փաստաթղթերը պետք է համապատասխանան ՀՀ պետական ստանդարտներին, հրահանգներին, քաղաքաշինական նորմերին: • Նախագծի մեջ պետք է նախատեսված լինեն անհրաժեշտ աշխատանքները՝ *Հանձնման կարգը* • քաղաքաշինական պարզ փաստաթղթավորման եզրակացությունը պետք է լինի դրական: • Նախագծային աշխատանքները համաձայնեցնել տեղական ինքնակառավարման մարմնի ղեկավարի հետ • տեղական ինքնակառավարման մարմնի ղեկավարի հետ համաձայնեցնել շինարարական աշխատանքների սկիզբը
Նորմատիվային պահանջներ		• Նախագծանախահաշվային փաստաթղթերը լրացնել քաղաքաշինական նորմերի պահանջներին համապատասխան: • Նախագիծը կազմել ՀՀ կառավարության 22.06.2011թ-ի թիվ 879-Ն որոշմամբ հաստատված կարգի համապատասխան: • Նախագծանախահաշվային փաստաթղթերը կազմել համաձայն ՀՀ-ում գործող նորմատիվային փաստաթղթերի:

Եղեգնաձոր համայնքի ղեկավար Դ. Հարությունյան

Գլխավոր մասնագետ-գ. [illegible] Ն. Մանասյան

ՀԱՅԱՍՏԱՆԻ ՀԱՆՐԱՊԵՏՈՒԹՅՈՒՆ
ՎԱՅՈՑ ՁՈՐԻ ՄԱՐԶԻ ԵՂԵԳՆԱՁՈՐ ՀԱՄԱՅՆՔԻ ՂԵԿԱՎԱՐ

Հայաստանի Հանրապետության Վայոց ձորի մարզի Եղեգնաձոր համայնք
Ք. Եղեգնաձոր, Շահումյան 1, Հեռ.՝ +374 281 22020, Էլ. փոստ՝ yeghegnadzor.vayotsdzor@mta.gov.am

02 հունիսի 2021 թ. թիվ 479

,,ՀՏ-ՊՐՈԵԿՏ,, ՍՊԸ
ՏՆՕՐԵՆ . ԽԱԼԱԹՅԱՆԻՆ

Հարգելի՛ պարոն Խալաթյան

Ի պատասխան Ձեր 29.05.2021թ. թիվ ՀՏ/ԵՀ-001/21 գրության հայտնում ենք,որ քաղաքային աղբավայրից գտնվում են թիվ 2 մանկապարտեզը 3700մ և թիվ 5 մանկապարտեզը 2700 մ հեռավորությամբ :

Recoverable Signature

X

Հարգանքով՝ Signed by: clienttreasury.minfin.am *Դ. ՀԱՐՈՒԹՅՈՒՆՅԱՆ*

Կատարող՝ Ա. Աղաջանյան
հեռ.՝ 0281-2-20-20

Բովանդակություն

Առաջադրանք
Բացատրագիր
Քարտեզ
Տեխնիկական
Համահավաք ամփոփագիր

ՀԱՎԵԼՎԱԾՆԵՐ

1. Երթևեկության կարգավորման սխեմա
2. Օբյեկտի սկզբում և վերջում տեղադրվող տիպային նշան
3. Երկաթբետոնե վաք 34x30սմ չափսի (տիպային նախագիծ 320-65)

ԳԾԱԳՐԵՐ

1. Իրադրության հատակագիծ
2. Գլխավոր հատակագիծ
3. Փոված հատակագիծ
4. Ցանկապատի կառուցվածքը
5. Զրուցատաղավար հատակագիծ
6. Զրուցատաղավար տանիքի հատակագիծ
7. Զրուցատաղավար հիմքերի հատակագիծ
8. Նստարաններ
9. Աղբամաններ
10. Մետաղական դարպասներ
11. Մետաղական դուռ

ԲԱՑԱՏՐԱԳԻՐ

Սույն նախագծով նախատեսված է ՀՀ Վայոց Ձորի մարզի Եղեգնաձոր համայնքի թիվ 2 անկապարտեզի բակի բարեկարգման աշխատանքներ:

Նախագիծը կազմվել է ըստ Եղեգնաձոր համայնքի տրված առաջադրանքի:

Ներկայացված տեղամասում 2021 թվականի մայիս ամսին կատարվել է հետախուզական շխատանքներ:

ՆԵՐԱԾՈՒԹՅՈՒՆ

Սույն բակային տարածքը գտնվում է Վայոց Ձորի մարզի Եղեգնաձոր համայնքում: Նախագծով նախատեսվում է իրականացնել հետևյալ աշխատանքները . քայքայված ա/բ ծածկի քանդում, քայքայված և կիսաքանդ դեկորատիվ պատերի քանդում, կոտրված մետաղական դարպասների պամոնտաժում, ա/բ նոր ծածկի տեղադրման հատվածներում ավելորդ գրունտի քանդում և հողային աստառի հարթեցում, 85 գծ.մ հատվածի նոր ցանկապատի տեղադրում, մասնաշենքի շուրջը 1,2մ լնությամբ պաշտպանիչ մայթի իրականացում, 72գծ.մ երկարությամբ 30x34 ե/բ հավաքովի վաքի եղադրում գոյություն ունեցող հողե առվի ջրերի հոսքը ապահովելու համար, մասնաշենքերի ւտքերի աստիճանների իրականացում, գոյություն ունեցող դիտահորերի նիշերի ուղղում, բազալտե ալիկներով, բազալտե եզրաքարերի տեղադրում սահմանահատելով (ասֆալտապատ, սալապատ, լազապատ և կանաչ) տարածքները, իրականացնել բետոնե սալերի տեղադրում, տեղադրել ա/բ ծածկի շերտերը, իրականացնել բակային տարածքի կահավորում (զրուցարանտաղավարների, տարանների, աղբամանների, մուտքի մետաղական դարպասի և հետնամուտքի մետաղական դռան եղադրում), իրականցնել մասնաշենքի պատի գունազարդում: Քանի որ, մանկապարտեզի տարածքի ջերի թեքությունները թույլ են տալիս տարածքի մակերեսային ջրերը ինքնահոս գնան և լցվեն դեպի ություն ունեցող ոռոգման առուներ այդ իսկ պատճառով նոր ջրահեռացման համակարգերի ռուցման անհրաժեշտությունը չկա:

Մանրամասն աշխատանքային ծավալները ներկայացված են ամփոփագրում:

Բոլոր աշխատանքները իրականացնելուց առաջ համաձայնեցնել մանկապարտեզի օրինության հետ և համայնքապետարանի պատասխանատու ստորաբաժանման հետ:

ՏԵԽՆԻԿԱԿԱՆ ՆՈՐՄԱՏԻՎՆԵՐ

Նախագծային աշխատանքները կատարվել են ՀՀՇՆ 30-01-2014 նորմաների և պահանջների համայն, AutoCad և Civil3D համակարգչային ծրագրերով:

ՇՐՋԱԿԱ ՄԻՋԱՎԱՅՐԻ ՊԱՀՊԱՆՈՒՄ

Շինարարության ժամանակ անհրաժեշտ է հատուկ ուշադրություն դարձնել շրջակա ավայրին: Շինարարական աշխատանքների կատարման ժամանակ անհրաժեշտ է խնամքով աբերվել մոտակա ծառերին և թփերին, պահպանելով նրանք վնասումից և ոչնչացումից:

Աշխատանքների ավարտից հետո անհրաժեշտ է մաքրել շրջակա տարածքը ավելորդ բնահողից և աղբից տեղափոխելով այն լցակույտ:

Շինարարությանժամանակ պետք է պահպանել հետևյալ նորմատիվային փաստաթղթերը.

ՇՆԿ III-4.80 «Աշխատանքի անվտանգությունը շինարարությունում» և ՇՆԿ III-3-1.76 ինարարական արտադրության կազմակերպում»:

Շինարարության ժամանակ հաշվի առնել գոյություն ունեցող ստորգետնյա ինժեներական ուցվածքները /գազատար, ջրատար խողովակաշարեր, կապի և էլեկտրո մալուխներ/ տեղյակ ելով համապատասխան կազմակերպություններին:

Բնապահպանական բոլոր միջոցառումները պետք է իրականացնել բնապահպանական ավարման պլանին համապատասխան:

ՆԳՀ՝ /Է.Եղիազարյան/

ՊԱՀԱՆՋՎՈՂ ՏԵԽՆԻԿԱԿԱՆ ՄԻՋՈՑՆԵՐԸ ՀՀ Վայոց Ձորի մարզի Եղեգնաձոր համայնքի թիվ 2 մանկապարտեզի բակի բարեկարգման աշխատանքներ		
Ավտոինքնաթափ	ցանկացած	2
Էքսկավատոր	ցանկացած	1
Ասֆալտատեղադրիչ	ոչ պակաս 3մ կարգավորող լայնությամբ	1
Ավտոգուդրոնատոր	ցանկացած	1
Ջրի մեքենա	ցանկացած	1
Գլդոն 3-5 տ	թրթռագլդոն	1
Գլդոն 6-8 տ	թրթռագլդոն	1
Գլդոն 14-18տ	պնևմաանվավոր	1

Կազմեց՝ /Է.Եղիազարյան/

ՀՀ Վայոց Ձորի մարզի Եղեգնաձոր համայնքի թիվ 2 մանկապարտեզի բակի բարեկարգման աշխատանքներ Պահանջվող լաբորատոր ստուգումները,			
N	Աշխատանքի անվանումը	Չափման միավոր	Քանակ
1	Խիճ հիմքի համար 1500մ3-ից 1 նմուշ	նմուշ	1
2	Ա/բ խառնուրդ ԱԲԳ-ից, մանրահատիկ, ամեն 500տ 1 նմուշ	նմուշ	1
3	Ա/բ խառնուրդ տեղադրված փռված,չխտացված,մանրահատիկ ամեն 500տ 1 նմուշ	նմուշ	1
4	Կապակցող նյութ բիտում	նմուշ	
*	հիմքի համար, ամեն 50տ 1 նմուշ	նմուշ	1
5	Ավազակոպճային հիմքի խտացման ստուգում ամեն 200գծմ 1 տեղամաս	տեղ	1
6	Ա/բ խառնուրդ տեղադրված խտացված կեռային նմուշ(ամեն 7000մ2 համար 1 լրակազմ 3 նմուշ)	լրակազմ	1
7	Ցեմենտբետոն 50մ3-ից 3 նմուշ	նմուշ	1

Կազմեց՝ /Է.Եղիազարյան/

ՕՐԱՑՈՒՅՑԱՅԻՆ ԳՐԱՖԻԿ

ՀՀ Վայոց Ձորի մարզի Եղեգնաձոր համայնքի թիվ 2 մանկապարտեզի բակի բարեկարգման աշխատանքներ

N ը/կ	Կատարվելիք աշխատանքների առանձին տեսակների անվանումներ	I եռամսյակ			II եռամսյակ			III եռամսյակ			IV եռամսյակ		
		հունվար	փետրվար	մարտ	ապրիլ	մայիս	հունիս	հուլիս	օգոստոս	սեպտեմբեր	հոկտեմբեր	նոյեմբեր	դեկտեմբեր
1	*2*	*3*	*4*	*5*	*6*	*7*	*8*	*9*	*10*	*11*	*12*	*13*	*14*
1	Լաբորատոր աշխատանքներ												
2	Հողային աշխատանքներ												
3	Ճանապարհային պատվածք												
4	Սալապատ հատվածներ												
5	Ցանկապատեր												
6	Կահավորում												

Կազմեց՝ /Է. Եղիազարյան/

<< Վայոց Ձորի մարզի Եղեգնաձոր համայնքի թիվ 2 մանկապարտեզի բակի բարեկարգման աշխատանքներ

Նախատեսված աշխատանքների կատարման համար պահանջվում են՝ <<Քաղաքաշինության բնագավառում շինարարության իրականացում >> լիցենզիա, ըստ հետևյալ ոլորտի՝ ***Տրանսպորտային :***

Աշխատանքային ռեսուրսներ

Նախատեսված աշխատանքների իրականացման համար աշխատանքային ռեսուրսների նվազագույն պահանջներն են.

N	Որակավորումը	Մասնագիտական փորձը		
		գործունեության ոլորտը	կատարած աշխատանքը	նվազագույն մասնագիտական փորձը
1	ճարտարագետ -շինարար կամ ճարտարագետ-ճանապարհաշինարար	տրասպորտային շինարարություն	ճանապարհների, կամուրջների կառուցման աշխատանքներ	3 տարի
2	տեխնիկ-շինարար	շինարարություն	շինարարություն	3 տարի

Կազմեց՝ /Է.Եղիազարյան/

ՀԱՄԱՀԱՎԱՔ ԱՄՓՈՓԱԳԻՐ

Հայոց Ձորի մարզի Եղեգնաձոր համայնքի թիվ 2 մանկապարտեզի բակի բարեկարգման աշխատանքներ

	Աշխատանքների անվանումը	Չափի միավոր	Քանակը
	2	3	4
	Քանդման աշխատանքներ		
	IV 10e գրունտի մշակում էքսկավատորով (0,65մ^3), բարձումավտո ինքնաթափեր և տեղափոխում 3,7կմ	մ^3	110,00
	IV 10e գրունտի մշակում ձեռքով, բարձումավտո ինքնաթափեր և տեղափոխում 3,7կմ	մ^3	25,00
	Գոյություն ունեցող քայքայված ա/բ ծածկի քանդում էքսկավատորով (0,65մ^3), բարձումավտոինքնաթափեր և տեղափոխում 3,7կմ	մ^3	195,00
	Գոյություն ունեցող քայքայված և կիսաքանդ դեկորատիվ պատերի մշակում էքսկավատորով (0,65մ^3), բարձումավտոինքնաթափեր և տեղափոխում 3,7կմ	մ^3	55,00
	Հողային պաստառի համահարթեցում բուլդոզերով	մ^2	1100,0
	Պատվածք		
	Ավազակոպճային շերտ h=10 սմ	մ^2	872,0
	Խիճ h=15սմ բիտումի տարածումով 4.12տ/1000մ2	մ^2	872,0
	Տաք մանրահատիկ ա/բետոն h=5սմ „Բ"տիպ	մ^2	872,0
	Ավազակոպճային հարթեցնող շերտի իրականացում h=12սմ	մ^2	268,3
	Մանրահատիկ ասֆալտբետոն h=3սմ (Դ տիպի)	մ^2	268,3
	Բազալտե եզրաքարերի տեղադրում 15x30սմ	գծ.մ	570,2
	Եզրաքարերի հիմքի և ամրացման միաձույլ բետոն B-15 դասի	մ^3	33,64
	Եզրաքարերի հիմքի ավազակոպճային շերտի իրականացում h=10սմ	մ^3	22,81
	Բազալտե եզրաքարերի տեղադրում 10x20սմ	գծ.մ	178
	Եզրաքարերի հիմքի և ամրացման միաձույլ բետոն B-15 դասի	մ^3	8,9
	Եզրաքարերի հիմքի ավազակոպճային շերտի իրականացում h=10սմ	մ^3	7,12
	Ավազակոպճային հարթեցնող շերտի իրականացում h=7սմ	մ^2	268,3
	Ցեմենտ-ավազային չոր խառնուրդ h=5սմ	մ^2	268,3
	Բետոնե սալեր h=4սմ	մ^2	268,3
	Միզամարգի գրունտի մշակում բուսահողի բաշխումով h=7սմ	մ^2	1200
	Սոտի սերմերի ցանում ձեռքով	մ^2	1200
	Ավազածածկ տարածք խաղահրապարակ h=10սմ	մ^2	172
	Ավազածածկ տարածք խաղահրապարակ զրուցարան տաղավարների կից h=10սմ	մ^2	96
	Մասնաշենքի մուտքերի աստիճանների նորոգում բազալտե սալերով h=3սմ	մ^2	16
	Բետոն բազալտե սալերի ամրացման համար	մ^3	1
	Փոտահորերի նիշերի ուղղում		
	Փոտահորերի սալերի ապամոնտաժում նիշը ուղղելուց հետո տեղադրում նույն տեղում	հատ	6,0
	Բետոնի քանդում ձեռքով, բարձում , տեղափոխում լցակույտ 3,7կմ	մ^3	2,0
	միաձույլ բետոն B-15	մ^3	2,0
	Սոտի նկարազարդում		
	Մասնաշենքի պատի նկարազարդում	մ^2	100,0

Մետաղական դարպասի կետային հիմքեր		
Խճային նախապատրաստական շերտ h=10սմ հաստությամբ	խմ	0,19
Բետոն B-20 դասի	խմ	0,41
Քսվածքային ջրամեկուսացում երկշերտ տաք բիտումով	քմ	3,48
Ամրան AIII Φ-10 մմ	տ	0,012
Ամրան AI Φ-8 մմ	տ	0,003
M 16	տ	0,013
- - Թիթեղ 200x200x10 մմ	տ	0,009
- - Թիթեղ 5 մմ	տ	0,011
Մանեկ, տափօղակ	տ	0,001
Մետաղական դարպաս		
Պողպատե խողովակ 100x80x3 մմ	գծմ	6,0
Պողպատե խողովակ 30x20x2 մմ	գծմ	82,08
Պողպատե անկյունակ 50x50x5 մմ	գծմ	21,70
Ծխնի	հատ	6,00
Մետաղական կոնստրուկցիաների երկշերտ յուղաներկում	քմ	14,71
Գոյություն ունեցող կոտրված մետաղական դարպասների ապամենտաժում հանձնում պատվիրատուին	հատ	1,00
Մետաղական դռան կետային հիմքեր		
Խճային նախապատրաստական շերտ h=10սմ հաստությամբ	խմ	0,12
Բետոն B-20 դասի	խմ	0,27
Քսվածքային ջրամեկուսացում երկշերտ տաք բիտումով	քմ	2,32
Ամրան AIII Φ-10 մմ	տ	0,008
Ամրան AI Φ-8 մմ	տ	0,002
M 16	տ	0,008
- - Թիթեղ 200x200x10 մմ	տ	0,006
- - Թիթեղ 5 մմ	տ	0,008
Մանեկ, տափօղակ	տ	0,001
Մետաղական դուռ		
Պողպատե խողովակ 100x80x3 մմ	գծմ	4,0
Պողպատե խողովակ 30x20x2 մմ	գծմ	16,64
Պողպատե անկյունակ 50x50x5 մմ	գծմ	6,00
Ծխնի	հատ	2,00
Մետաղական կոնստրուկցիաների երկշերտ յուղաներկում	քմ	4,30
Ցանկապատ դեկորատիվ		
Խճային նախապատրաստական շերտ h=10սմ հաստությամբ	խմ	5,10
Բետոն B-15 դասի	խմ	12,75
Ամրան AIII Φ-14 մմ	գծմ	340,000
Ամրան AI Φ-8 մմ	գծմ	552,500
M 16	կգ	1,800
Բուտոբետոն B-15 դասի	խմ	12,75
Մետաղե ուղղ. խող. 40x40x3մմ L=170000	գծմ	170,00
Խանդած նկարազարդ տախտակ 150x30 L=1500 567հատ	$մ^3$	3,830
Մետաղե թիթեղ 150x150x8.0 29հատ	կգ	65,83
Մետաղե ուղղ. խող. 80x80x3մմ L=120 29հատ	գծմ	34,80

11	Ե/բ պատի նկարազարդում	$մ^2$	85,0
X.	**Զրուցատաղավար (7-հատ)**		
	1.Հիմք		
1	Հեղույս M16 L=900 8հատ	կգ	11,36
2	Բետոն B-15	$մ^3$	0,54
3	IV կարգի գրունտի մշակում ձեռքով, բարձում ավտոհինքնաթափեր և տեղափոխում լցակույտ 3,7կմ	$մ^3$	0,54
	2.Կանգնակ		
1	Մետաղե թիթեղ 200x200x8.0 4հատ	կգ	10,08
2	Մետաղե ուղղ. խող. 120x120x6մմ L=2580 4հատ	կգ	216,80
3	Մետաղե թիթեղ 150x150x8.0 4հատ	կգ	9,08
4	Մետաղե ուղղ. խող. 100x100x6մմ L=100 4հատ	կգ	6,92
	3.Հենձաններ		
1	Մետաղե ուղղ. խող. 150x100x6մմ L=4600 2հատ	կգ	202,00
2	Մետաղե ուղղ. խող. 150x100x6մմ L=3600 2հատ	կգ	160,00
	4.Ֆերմա		
1	Մետաղե ուղղ. խող. 40x20x2մմ $L_{միջ}$=10գծ.մ 4հատ	կգ	68,00
2	Մետաղե թիթեղ (խցափակում) 40x20x2.0 8հատ	կգ	0,104
	5.Կավարամած		
	Մետաղե ուղղ. խող. 20x20x2մմ L=5000 10հատ	կգ	53,80
	Մետաղե ուղղ. խող. 40x20x2մմ L=5000 4հատ	կգ	34,00
	Մետաղե կոմինդրատիպ թիթեղ 0.55 մմ	$մ^2$	21,00
	Մետաղե հարթ թիթեղ 0.55 մմ b=200մմ L=5000	$մ^2$	1,00
	6.Բազրիքներ		
	Մետաղե ուղղ. խող. 60x40x3մմ L=14140 1հատ	կգ	60,80
	Մետաղե ուղղ. խող. 40x40x3մմ L=1060 7հատ	կգ	24,92
	Մետաղե ուղղ. խող. 40x20x2մմ L=14140 2հատ	կգ	48,10
	Մետաղե ուղղ. խող. 20x20x2մմ L=520 92հատ	կգ	51,52
	Մետաղե թիթեղ 100x100x5.0 7հատ	կգ	2,8
	Մետաղե թիթեղ (խցափակում) 60x40x3.0 6հատ	կգ	0,074
	Բետոն B-15	$մ^3$	0,084
	IV կարգի գրունտի մշակում ձեռքով, բարձում ավտոհինքնաթափեր և տեղափոխում լցակույտ 3,7կմ	$մ^3$	0,084
	Նստարան N1 (14 -հատ)		
	Շվելեր N10 L=300 4հատ	կգ	10,4
	Մետաղե ուղղ. խող. 40x40x3մմ L=17000	կգ	57,12
	Մետաղե թիթեղ 70x70x5.0 4հատ	կգ	0,4
	Ռանդած լաքապատ տախտակ 60x40 L=3460 9հատ	$մ^3$	0,075
	Մետաղե թիթեղ (խցափակում) 40x40x3.0 6հատ	կգ	0,23
	Բետոն B-15	$մ^3$	0,33
	IV կարգի գրունտի մշակում ձեռքով, բարձում ավտոհինքնաթափեր և տեղափոխում լցակույտ 3,7կմ	$մ^3$	0,33

Նստարան N2 (7 -հատ)		
Շվելեր N10 L=300 2հատ	կգ	5,2
Մետաղե ուղղ. խող. 40x40x3մմ L=17000	կգ	25,20
Մետաղե թիթեղ 70x70x5.0 2հատ	կգ	0,2
Ռանդած լաքապատ տախտակ 60x40 L=1600 9հատ	$մ^3$	0,036
Մետաղե թիթեղ (խցափակում) 40x40x3.0 6հատ	կգ	0,23
Բետոն B-15	$մ^3$	0,20
IV կարգի գրունտի մշակում ձեռքով, բարձում ավտոինքնաթափեր և տեղափոխում լցակույտ 3,7կմ	$մ^3$	0,20
Աղբամաններ (14-հատ)		
Շվելեր N10 L=500 2հատ	կգ	8,60
Մետաղե ուղղ. խող. 50x25x2մմ L=4000	կգ	8,68
Մետաղե թիթեղ 2,0մմ	$մ^2$	0,80
Մետաղե թիթեղ 100x100x5.0 4հատ	կգ	0,784
Բետոն B-15	$մ^3$	0,072
IV կարգի գրունտի մշակում ձեռքով, բարձում ավտոինքնաթափեր և տեղափոխում լցակույտ 3,7կմ	$մ^3$	0,07
Ե/բ վաքեր		
Ե/բ վաք 30x34սմ		
Ավազակոպճային շերտի իրականացում 30x34 վաքի տակ	$մ^3$	3,96
Ե/բ 30x34սմ վաքի տեղադրում B-22,5 դասի բետոնից	գծ.մ/$մ^3$	72/5,76
Ե/բ 30x34սմ վաքի ջրամեկուսացում երկշերտ տաք բիտումով	$մ^2$	90,72

Կազմեց՝ /Է.Եղիազարյան/

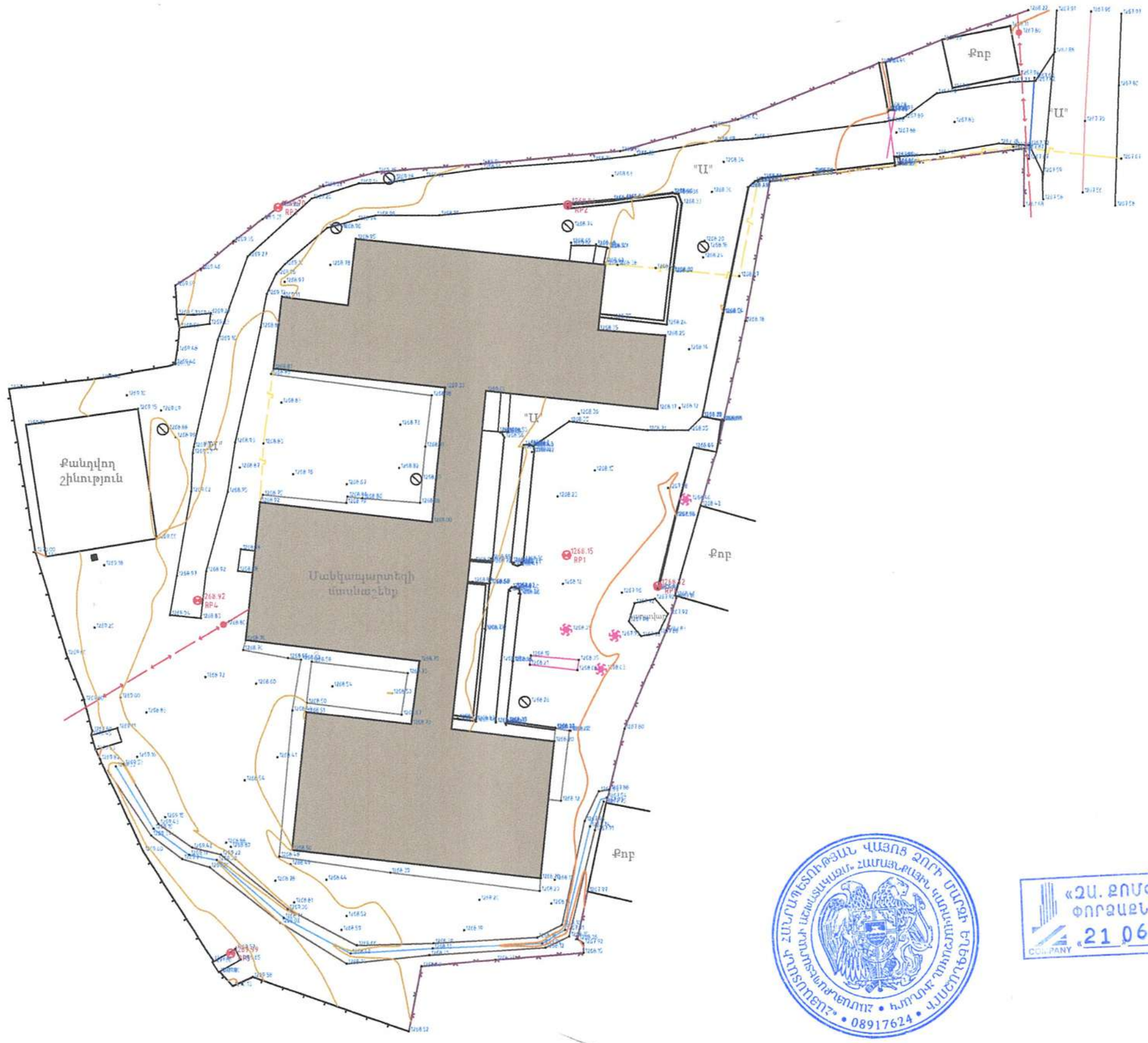

«ՀԱՅՈՑ ՁՈՐԻ ՄԱՐԶԻ ԵՂԵԳՆԱԾՈՐ ՀԱՄԱՅՆՔԻ ՂԵԿԱՎԱՐ ԱՇԽԱՏԱԿԱԶՄ ՀԱՄԱՅՆՔԱՅԻՆ ԿԱՌԱՎԱՐՄԱՆ ԵՎ ՏՆՏԵՍԱԿԱՆ ԾԱՌԱՅՈՒԹՅՈՒՆ» • ԻՐԱՎԱԿԱՆ ԱՆՁԻ ՊԵՏԱԿԱՆ ԳՐԱՆՑԱՆ • 08917624 •

«ՁԱ. ՔՈՄՓԹԻ» ՍՊԸ
ՓՈՐՁԱՔՆՆՈՒԹՅՈՒՆ
COMPANY
«21» 06 2020 թ.

SINCE 2020

Պաշտոն / Должность	Անուն Ազգանուն / Имя, Фамилия	Ստորագր. / Подпись	Ամիս Ամսաթիվ / Дата, месяц
Ճարտարապետ	Է. Եղիազարյան		
Инженер	Э. Егиазарян		
Տնօրեն	Ա. Խալաթյան		
Директор	А.Халатян		

ՀՀ ՎԱՅՈՑ ՁՈՐԻ ՄԱՐԶ ԵՂԵԳՆԱԶՈՐ ՀԱՄԱՅՆՔ

ՀՀ Վայոց Ձորի մարզի Եղեգնաձոր համայնքի
թիվ 2 մանկապարտեզի բակի բարեկարգման աշխատանքներ

Փուլ / этап	Թերթ / Лист	Թերթերի / Листов
ԱՆ / РП	1	11

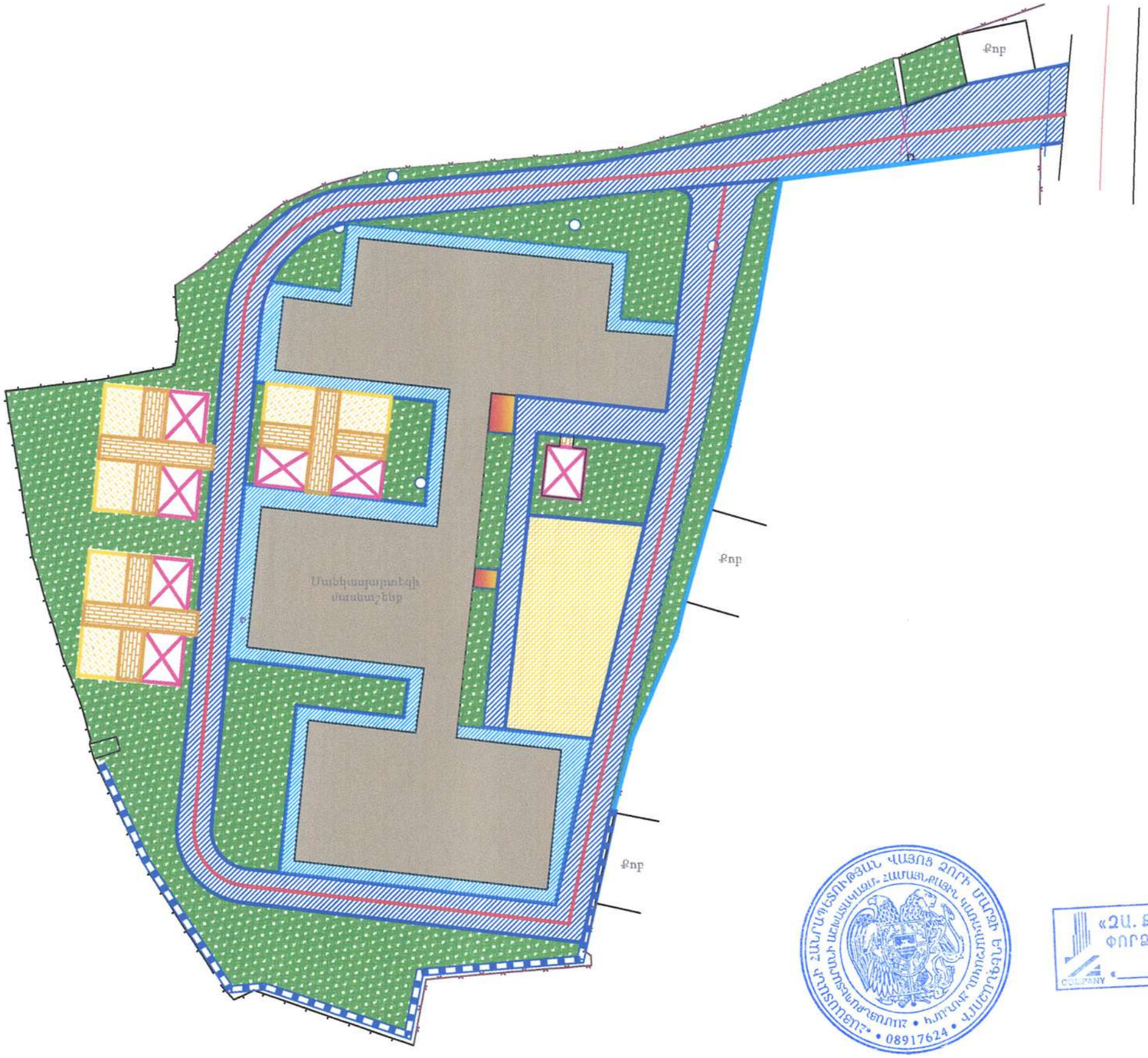

«ՀԱՅԱՍՏԱՆԻ ՀԱՆՐԱՊԵՏՈՒԹՅԱՆ ՎԱՅՈՑ ՁՈՐԻ ՄԱՐԶԻ ԱՇԽԱՏԱՎԱՐՈՒԹՅՈՒՆ» ՀԱՄԱՅՆՔԱՅԻՆ ԿԱՌԱՎԱՐՄԱՆ ՀԱՍՑԵ • ԿՈՒՐԱԿԻ ՀԱՄԱՅՆՔԱՊԵՏԱՐԱՆ • ՎԱՅՈՑ ՁՈՐ • 08917624

«ՀԱ. ՔՈՄՓԱՆԻ» ՍՊԸ ՓՈՐՁԱՔՆՆՈՒԹՅՈՒՆ COMPANY «____»_____20 Թ.

Մանրահատիկ ա/բ h=5սմ

Մանրահատիկ ա/բ h=3սմ

Բետոնե սալիկ h=4սմ

Խաղահրապարակ ավավածածկ

Ավավածածկ տարածք խմբերի համար

Զրուցատաղավար

Մանկապարտեզի մասնաշենք

SINCE 2020

HT-PROJECT LLC

Պաշտոն / Должность	Անուն Ազգանուն / Имя, Фамилия	Ստորագր. / Подпись	Ամիս Ամսաթիվ / Дата, месяц
Ճարտարագետ	Է. Եղիազարյան		
Инженер	Э. Егиазарян		
Տնօրեն	Ա. Խալաթյան		
Директор	А.Халатян		

ՀՀ ՎԱՅՈՑ ՁՈՐԻ ՄԱՐԶ ԵՂԵԳՆԱԶՈՐ ՀԱՄԱՅՆՔ

ՀՀ Վայոց Ձորի մարզի Եղեգնաձոր համայնքի թիվ 2 մանկապարտեզի բակի բարեկարգման աշխատանքներ

Փուլ / этап	Թերթ / Лист	Թերթեր / Листов
ԱՆ / РП	2	11

Գլխավոր հատակագիծ

<<ՀՏ-ՊՐՈԵԿՏ>> ՍՊԸ
<<ՊՐՈԵԿՏ>> ООО

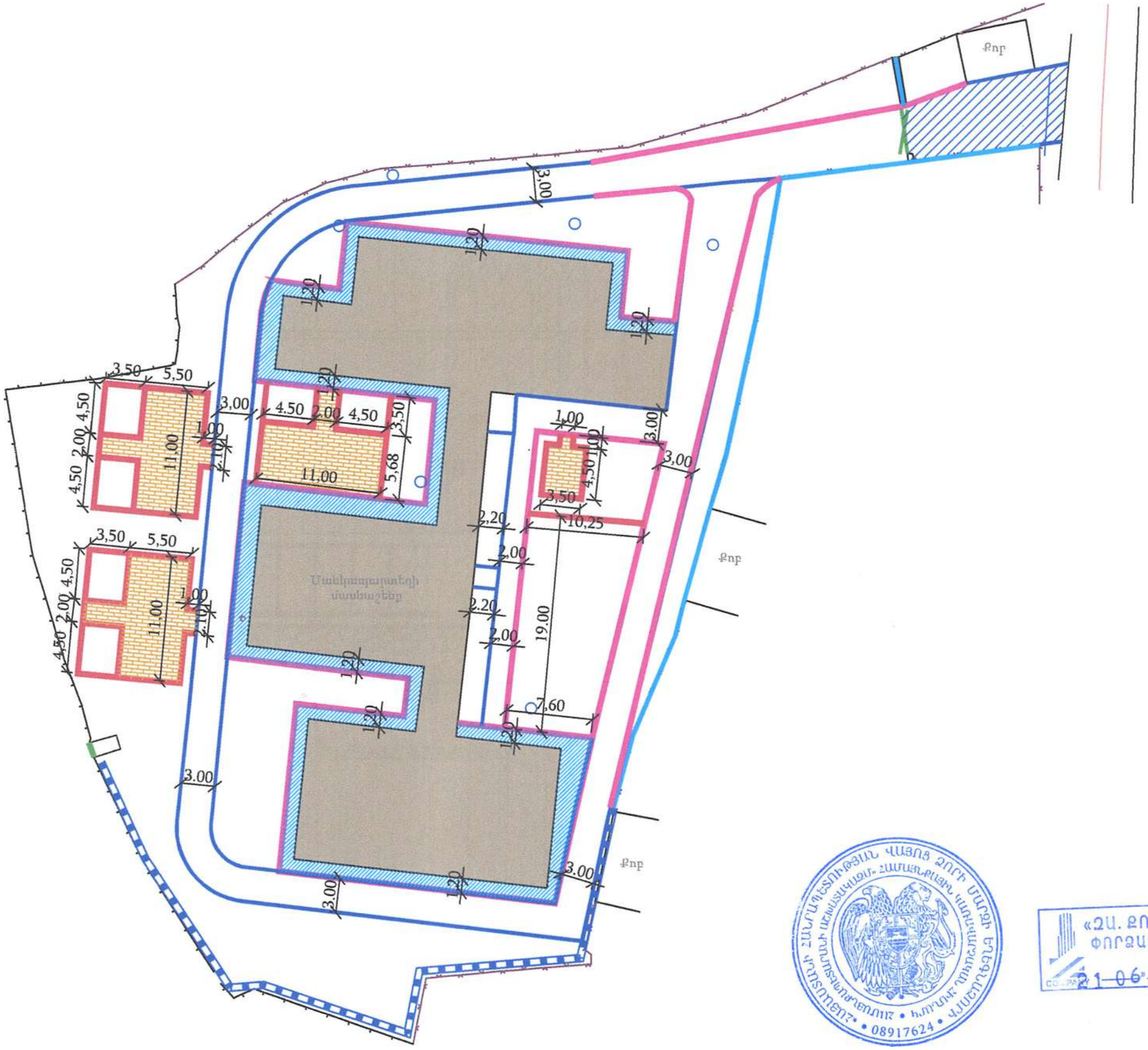

«ՀԱ. ՔՈՄՓԼԻ» ՍՊԸ
ՓՈՐՁԱԳԻՏՈՒԹՅՈՒՆ
21-06-21 20 թ.

Բազալտե եզրաքար 15x30սմ
Բազալտե եզրաքար 10x20սմ
Նոր կառուցվող ցանկապատ
Նոր տեղադրվող մետ դարպաս
Ե/բ վաք 30x34

SINCE 2020
HT-PROJECT LLC

Պաշտոն / Должность	Անուն Ազգանուն / Имя, Фамилия	Ստորագր. / Подпись	Ամիս Ամսաթիվ / Дата, месяц
Ճարտարագետ	Է. Եղիազարյան		
Инженер	Э. Егиазарян		
Տնօրեն	Ա. Խալաթյան		
Директор	А.Халатян		

ՀՀ ՎԱՅՈՑ ՁՈՐԻ ՄԱՐԶ ԵՂԵԳՆԱԶՈՐ ՀԱՄԱՅՆՔ

ՀՀ Վայոց Ձորի մարզի Եղեգնաձոր համայնքի թիվ 2 մանկապարտեզի բակի բարեկարգման աշխատանքներ

Փուլ / этап:	Թերթ / Лист	Թերթեր / Листов
ԱՆ / РП	3	11

Փոված հատակագիծ

<<ՀՏ-ՊՐՈԵԿՏ>> ՍՊԸ
<<ГТ-ПРОЕКТ>> ООО

Կտրվածք 1-1

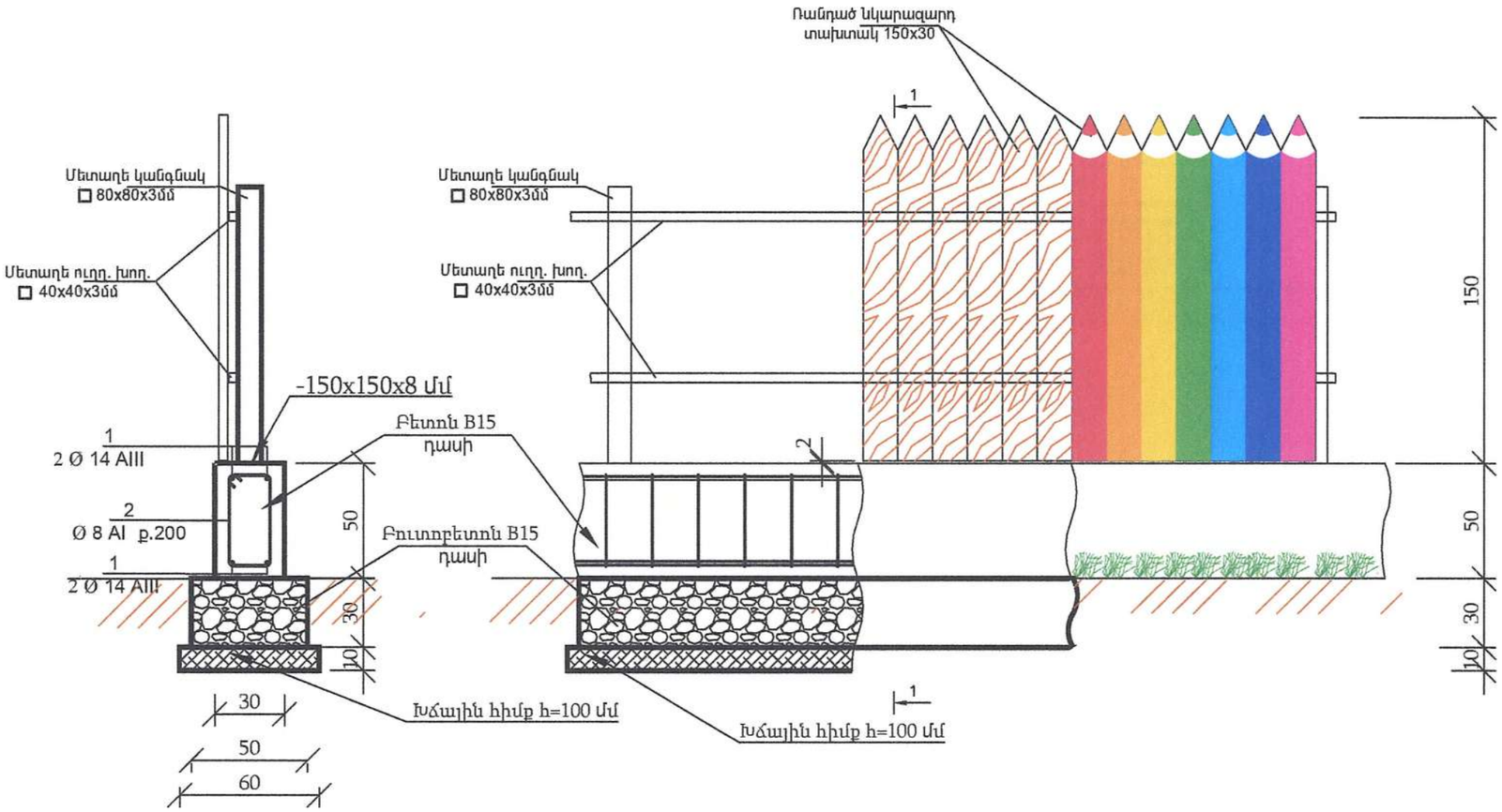

«ՀԱ. ՔՈՄՓԱՆԻ» ՍՊԸ ՓՈՐՁԱԲՆՈՒԹՅՈՒՆ
21 06 21 20 թ.

Պաշտոն / Должность	Անուն Ազգանուն / Имя, Фамилия	Ստորագր. / Подпись	Ամիս Ամսաթիվ / Дата, месяц
Ճարտարագետ	Է. Եղիազարյան		
Инженер	Э. Егиазарян		
Տնօրեն	Ա. Խալաթյան		
Директор	А.Халатян		

SINCE 2020
HT-PROJECT LLC

ՀՀ ՎԱՅՈՑ ՁՈՐԻ ՄԱՐԶ ԵՂԵԳՆԱՁՈՐ ՀԱՄԱՅՆՔ

ՀՀ Վայոց Ձորի մարզի Եղեգնաձոր համայնքի թիվ 2 մանկապարտեզի բակի բարեկարգման աշխատանքներ

Փուլ этап:	Թերթ Лист	Թերթեր Листов
ԱՆ РП	4	11

Ցանկապատի կառուցվածքը

<<ՀՏ-ՊՐՈԵԿՏ>> ՍՊԸ
<<ГТ-ПРОЕКТ>> ООО

ՃԱԿԱՏ 1-2
Մ1:50

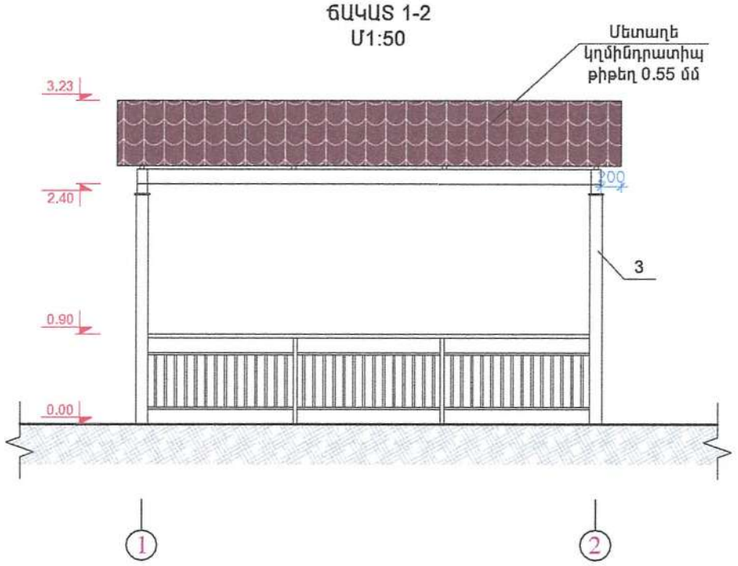

ՃԱԿԱՏ Ա-Բ
Մ1:50

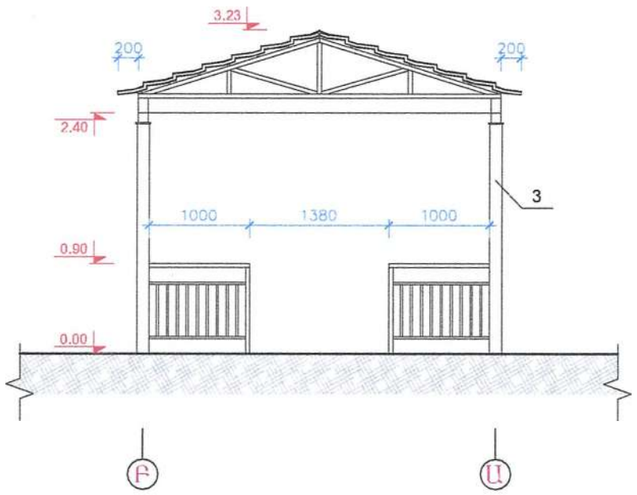

ՀԱՏԱԿԱԳԻԾ
Մ1:50

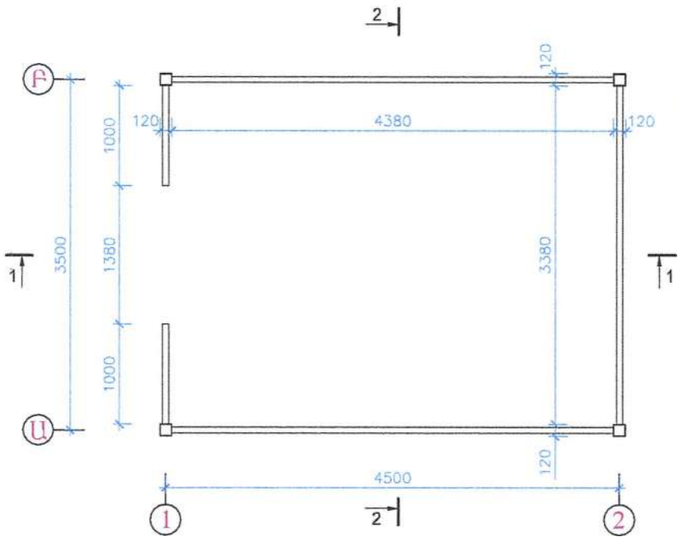

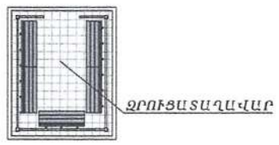

ԶՐՈՒՑԱՏԱՂԱՎԱՐԻ ԲԱԶՐԻՔԻ ՄԱՍՆԱԳԻՐ (7 ՀԱՏ)

NN	ՆՇԱՆԱԿՈՒՄ	ԱՆՎԱՆՈՒՄ	ՔԱՆԱԿ	ԶԱՆԳՎԱԾ ԿԳ	ԾԱՆՈԹՈՒ-ԹՅՈՒՆ
1	ГО Т 12336 - 78	□ 60x40x3.0 L=14140	1	60.80	60.80 կգ
2	ГО Т 12336 - 78	□ 40x40x3.0 L=1060	7	3.56	24.92 կգ
3	ГО Т 12336 - 78	□ 40x20x2.0 L=14140	2	24.05	48.10 կգ
4	ГО Т 12336 - 78	□ 20x20x2.0 L=520	92	0.56	51.52 կգ
5	ГО Т 103 - 76 *	□ 100x100x5.0	7	0.4	2.8 կգ
6	Մետաղե թիթեղ (խցափակում)	— 60x40x3.0	2	0.037	0.074 կգ
7	Բետոն B-15	200x200x300(h)	7	0.012 մ^3	0.084 մ^3

ԾԱՎԱԼՆԵՐ
1. Բոլոր մետաղական էլեմենտները ներկել յուղաներկով երկտակ:
2. Զրուցատաղավարի հատակի վրա բետոնե սալիկների տեղադրումն պլպգի վրա (δ =4.0սմ), (չերտերը նայել կտրվածք 1-1-ում)

«ԶԱ. ՔՈՄՓԱՆԻ» ՍՊԸ
ՓՈՐՁԱԳՆՈՒԹՅՈՒՆ
«____»_____20 Թ.
21 06 21

Պաշտոն	Անուն Ազգանուն	Ստորագր.	Ամիս Ամսաթիվ
Должность	Имя, Фамилия	Подпись	Дата, месяц
Ճարտարագետ	Է. Եղիազարյան		
Инженер	Э. Егиазарян		
Տնօրեն	Ա. Խալաթյան		
Директор	А.Халатян		

SINCE 2020

ՀՀ ՎԱՅՈՑ ՁՈՐԻ ՄԱՐԶ ԵՂԵԳՆԱՁՈՐ ՀԱՄԱՅՆՔ

ՀՀ Վայոց Ձորի մարզի Եղեգնաձոր համայնքի թիվ 2 մանկապարտեզի բակի բարեկարգման աշխատանքներ

Փուլ Էտապ:	Թերթ Лист	Թերթեր Листов
ԱՆ РП	5	11

ԿՏՐՎԱԾՔ 1-1
Մ1:50

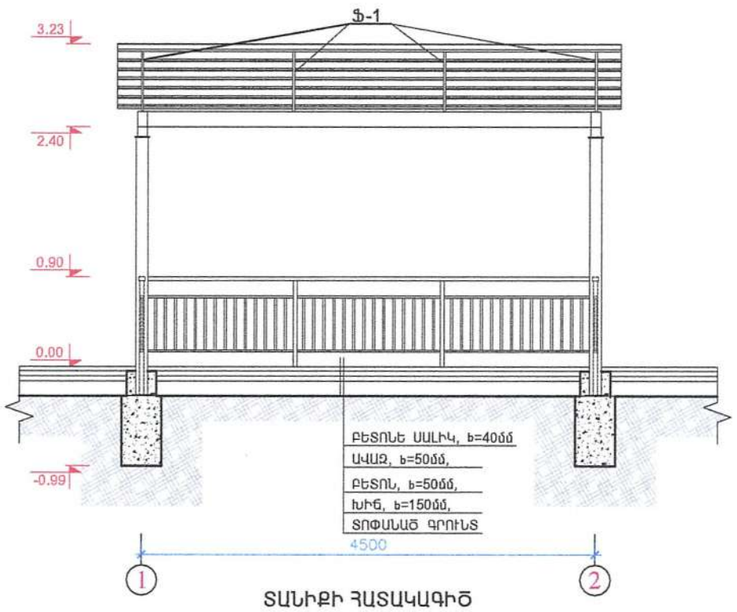

ԿՏՐՎԱԾՔ 2-2
Մ1:50

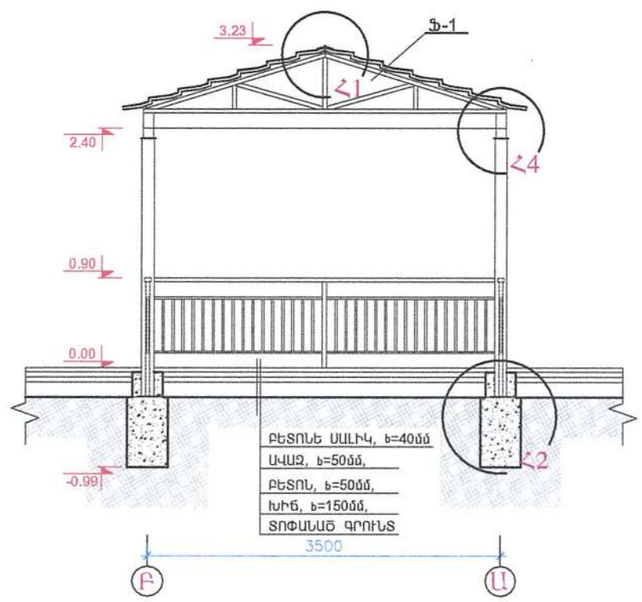

ՏԱՆԻՔԻ ՀԱՏԱԿԱԳԻԾ
Մ1:50

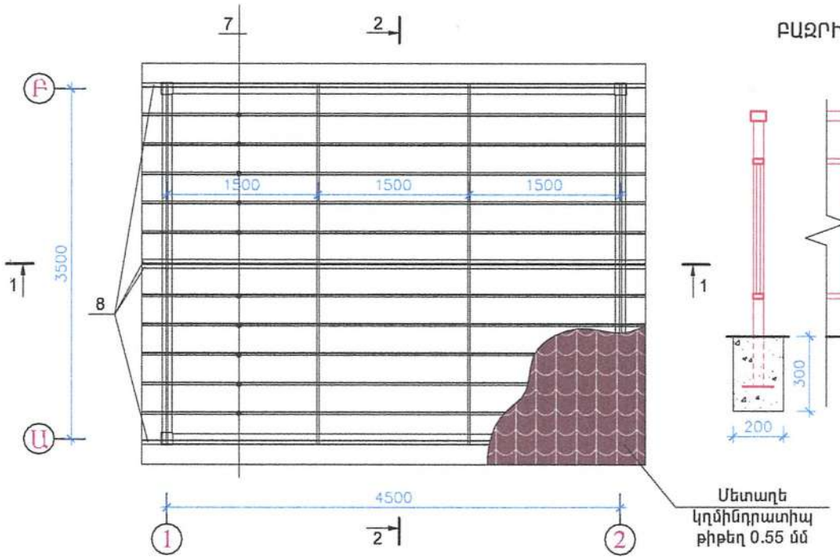

ԲԱԶՐԻՔԻ ՖՐԱԳՄԵՆՏ
Մ1:20

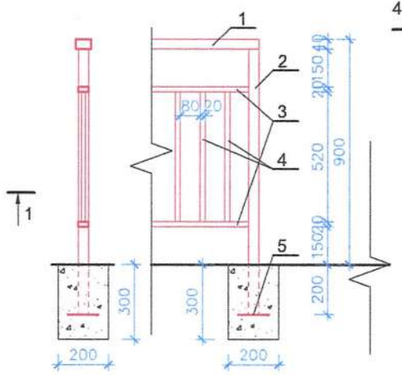

ՀԱՆԳՈՒՅՑ 4
Մ1:10

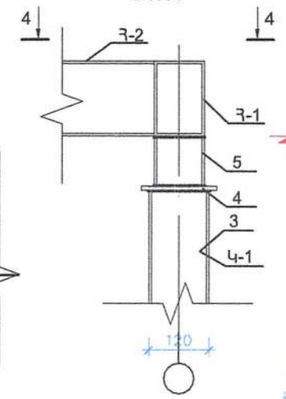

ԿՏՐՎԱԾՔ 4-4
Մ1:10

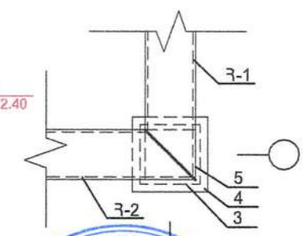

«ՀԱ. ՔՈՄՓԱՆԻ» ՍՊԸ
ՓՈՐՁԱՔՆՆՈՒԹՅՈՒՆ
COMPANY
«_____» _____ 20 ____ թ.

SINCE 2020
HT-PROJECT LLC

Պաշտոն / Должность	Անուն, Ազգանուն / Имя, Фамилия	Ստորագր. / Подпись	Ամիս Ամսաթիվ / Дата, месяц
Ճարտարապետ	Է. Եղիազարյան		
Инженер	Э. Егиазарян		
Տնօրեն	Ա. Խալաթյան		
Директор	А.Халатян		

ՀՀ ՎԱՅՈՑ ՁՈՐԻ ՄԱՐԶ ԵՂԵԳՆԱՁՈՐ ՀԱՄԱՅՆՔ

ՀՀ Վայոց Ձորի մարզի Եղեգնաձոր համայնքի թիվ 2 մանկապարտեզի բակի բարեկարգման աշխատանքներ

Փուլ / этап:	Թերթ / Лист	Թերթեր / Листов
ԱՆ / РП	6	11

ՁՐՈՒՑԱՏԱՂԱՎԱՐ
(ՏԱՆԻՔԻ ՀԱՏԱԿԱԳԻԾ

ՀԻՄՔԵՐԻ ՀԱՏԱԿԱԳԻԾ
Մ1:50

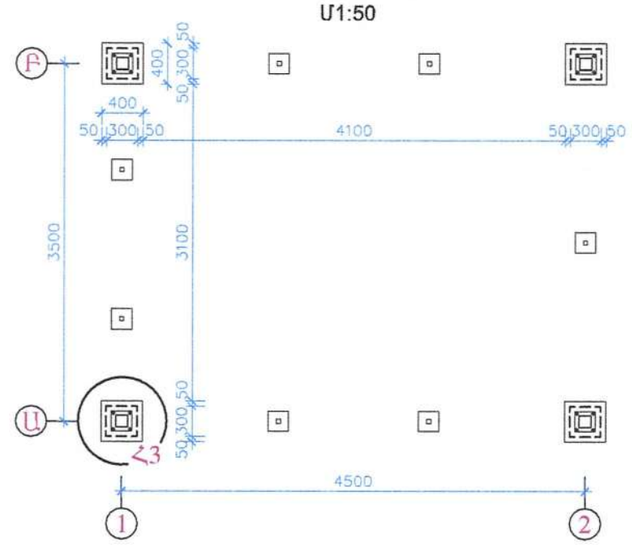

ՖԵՐՄԱ -1
Մ1:20

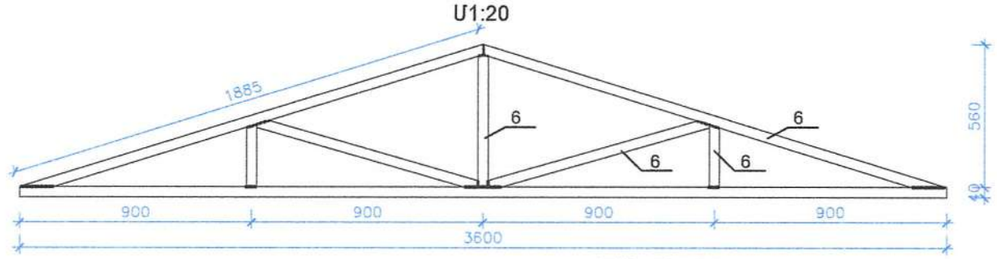

ՀԱՆԳՈՒՅՑ 1
Մ1:10

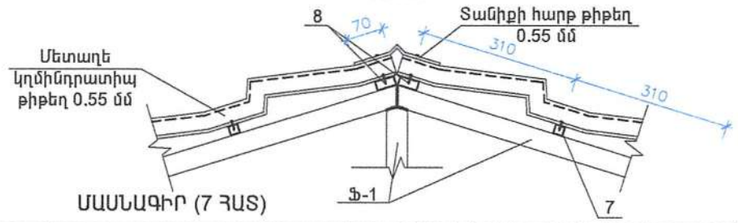

ՄԱՍՆԱԳԻՐ (7 ՀԱՏ)

ՀԱՆԳՈՒՅՑ 2
Մ1:20

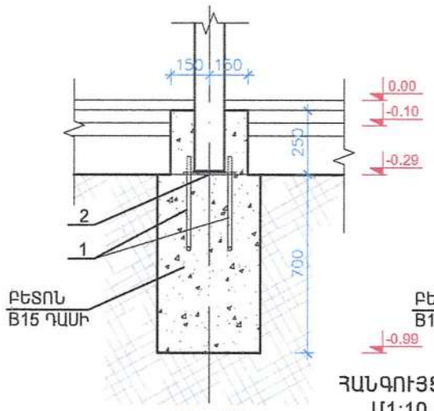

ԿՏՐՎԱԾՔ 3-3
Մ1:20

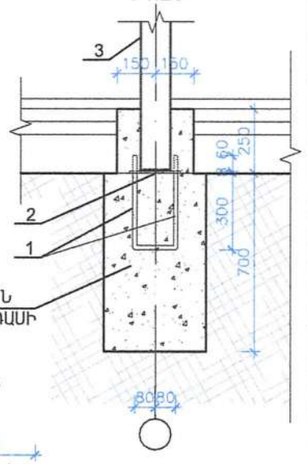

ՀԱՆԳՈՒՅՑ 3
Մ1:10

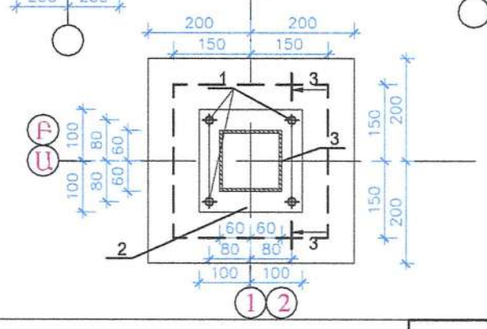

ԴԻՐՔ	ՆՇԱՆԱԿՈՒՄ	ԱՆՎԱՆՈՒՄ	ՔԱՆ. ՀԱՏ	ԶԱՆԳՎ. 1 ՏԱՐՐԻ ՀԱՄԱՐ կգ	ԱՄԲՈՂՋ ԶԱՆԳՎԱԾԸ կգ	ԾԱՎԱԼ մ³	ՄԱԿԵՐԵՍ մ²
		ՀՄ-1					
1	Հեղույս M16	Φ16A-I L=900	8	1.42	11.36		
		Բետոն B15 դ.				0.54մ³	
		Կանգնակ Կ-1					
2	ԳՈՍՏ 103-86	-8x200x200	4	2.52	10.08		
3	ԳՈՍՏ 30245-2003	□ 120x6 L=2580	4	54.20	216.8		
4	ԳՈՍՏ 103-86	-8x150x150	4	2.27	9.08		
5	ԳՈՍՏ 30245-2003	□100x6 L=100	4	1.73	6.92		
		Հեծաններ					
Հ-1	ԳՈՍՏ 30245-2003	▯ 150x100x6 L=4600	2	101.0	202.0		
Հ-2	ԳՈՍՏ 30245-2003	▯ 150x100x6 L=3600	2	80.0	160.0		
		Ֆերմա Ֆ-1					
6	ԳՈՍՏ 30245-2003	▯ 40x20x2 ΣL=10.0գծ.մ	4	17.0	68.0		
	Մետաղե թիթեղ (խցափակում)	▯ 40x20x2	8	0.013	0.104		
		Կավարամած					
7	ԳՈՍՏ 30245-2003	□ 20x2 L=5000	10	5.38	53.80		
8	ԳՈՍՏ 30245-2003	▯ 40x20x2 L=5000	4	8.5	34.0		
9	Մետաղե կղմինդրատիպ թիթեղ 0.55 մմ		1				21.0
10	Մետաղե հարթ թիթեղ 0.55 մմ b=200մմ	L=5000	1				1.00

«ՁԱ. ՔՈՄՓԻՆ» ՍՊԸ
ՓՈՐՁԱՔՆՆՈՒԹՅՈՒՆ
21.06.21 20 թ.

SINCE 2020
HT-PROJECT LLC

Պաշտոն / Должность	Անուն, Ազգանուն / Имя, Фамилия	Ստորագր. / Подпись	Ամիս, Ամսաթիվ / Дата, месяц
Ճարտարագետ	Է. Եղիազարյան		
Инженер	Э. Егиазарян		
Տնօրեն	Ա. Խալաթյան		
Директор	А.Халатян		

ՀՀ ՎԱՅՈՑ ՁՈՐԻ ՄԱՐԶ ԵՂԵԳՆԱՁՈՐ ՀԱՄԱՅՆՔ

ՀՀ Վայոց Ձորի մարզի Եղեգնաձոր համայնքի թիվ 2 մանկապարտեզի բակի բարեկարգման աշխատանքներ

Փուլ, этап:	Թերթ, Лист	Թերթեր, Листов
ԱՆ РП	7	11

ԶՐՈՒՅՑԱՏԱՂԱՎԱՐ
(ՀԻՄՔԵՐԻ ՀԱՏԱԿԱԳԻԾ,
ՖԵՐՄԱ, ՀԱՆԳՈՒՅՑՆԵՐ, ՄԱՍՆԱԳԻՐ)
Մ 1:50

<<ՀՏ-ՊՐՈԵԿՏ>> ՍՊԸ
<<ГТ-ПРОЕКТ>> ООО

ՆՍՏԱՐԱՆԻ 2 ՏԵՍՔԸ ԴԻՄԱՑԻՑ
Մ1:20

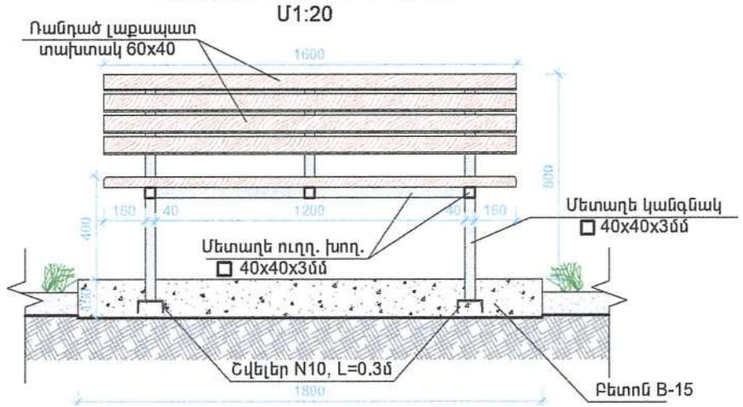

ՆՍՏԱՐԱՆԻ 2 ՏԵՍՔԸ ՎԵՐԵՎԻՑ
Մ1:20

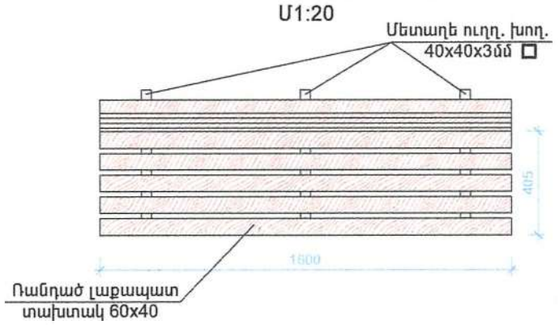

ՆՍՏԱՐԱՆԻ 1 ՏԵՍՔԸ ԴԻՄԱՑԻՑ
Մ1:20

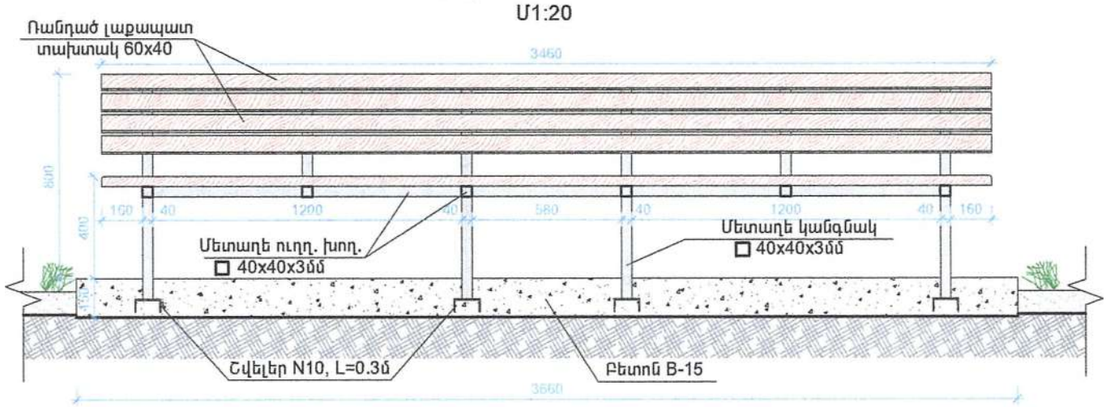

ՆՍՏԱՐԱՆԻ ՄԱՍՆԱԳԻՐ 1 (14 հատ)

NN	ՆՇԱՆԱԿՈՒՄ	ՉԱՓԵՐԸ	ՔԱՆԱԿ	ՁԱՆԳՎԱԾ	ԾԱՆՈԹՈՒ-ԹՅՈՒՆ
1	ГО Т 8240 - 72	[N 10 L=300	4	2.60 կգ	10.4 կգ
2	ГО Т 12336 - 78	□ 40x40x3.0 L=17000	1	57.12կգ	57.12 կգ
3	Մետաղե թիթեղ	— 70x70x5.0	4	0.1կգ	0.4 կգ
4	Ռանդած լաքապատ տախտակ	▭ 60x40 L=3460	9	0.0083 մ^3	0.075 մ^3
5	Մետաղե թիթեղ (խցափակում)	— 40x40x3.0	6	0.038կգ	0.23 կգ
6	Բետոն B-15	3660x600x150	1	0.33 մ^3	0.33 մ^3

ՆՍՏԱՐԱՆԻ ՄԱՍՆԱԳԻՐ 2 (7 հատ)

NN	ՆՇԱՆԱԿՈՒՄ	ՉԱՓԵՐԸ	ՔԱՆԱԿ	ՁԱՆԳՎԱԾ	ԾԱՆՈԹՈՒ-ԹՅՈՒՆ
1	ГО Т 8240 - 72	[N 10 L=300	2	2.60 կգ	5.20 կգ
2	ГО Т 12336 - 78	□ 40x40x3.0 L=7500	1	25.2կգ	25.20 կգ
3	Մետաղե թիթեղ	— 70x70x5.0	2	0.1կգ	0.2 կգ
4	Ռանդած լաքապատ տախտակ	▭ 60x40 L=1600	9	0.004 մ^3	0.036 մ^3
5	Մետաղե թիթեղ (խցափակում)	— 40x40x3.0	6	0.038կգ	0.23 կգ
6	Բետոն B-15	1800x600x150	1	0.2 մ^3	0.2 մ^3

Ծ Ա Ն Ո Թ ՈՒ Թ Յ Ո Ւ Ն

1. Բոլոր մետաղական էլեմենտները ներկել յուղաներկով երկտակ:

ՆՍՏԱՐԱՆԻ ՏԵՍՔԸ ԿՈՂՔԻՑ
Մ1:20

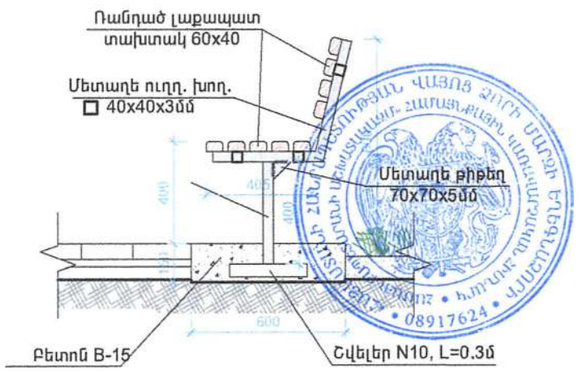

«ՀԱ. ՔՈՄՓԼԻ» ՍՊԸ
ՓՈՐՁԱԲՆՈՒԹՅՈՒՆ
21 06 21 20 թ.

Պաշտոն / Должность	Անուն Ազգանուն / Имя, Фамилия	Ստորագր. / Подпись	Ամիս Ամսաթիվ / Дата, месяц
Ճարտարագետ	Է. Եղիազարյան		
Инженер	Э. Егиазарян		
Տնօրեն	Ա. Խալաթյան		
Директор	А.Халатян		

HT-PROJECT LLC
SINCE 2020

ՀՀ ՎԱՅՈՑ ՁՈՐԻ ՄԱՐԶ ԵՂԵԳՆԱՁՈՐ ՀԱՄԱՅՆՔ

ՀՀ Վայոց Ձորի մարզի Եղեգնաձոր համայնքի թիվ 2 մանկապարտեզի բակի բարեկարգման աշխատանքներ

Փուլ / этап:	Թերթ / Лист	Թերթեր / Листов
ԱՆ РП	8	11

ՆՍՏԱՐԱՆՆԵՐ Մ 1:20

<<ՀՏ-ՊՐՈԵԿՏ>> ՍՊԸ
<<ГТ-ПРОЕКТ>> ООО

ԱՂԲԱՄԱՆԻ ՏԵՍՔԸ ԴԻՄԱՑԻՑ
Մ1:20

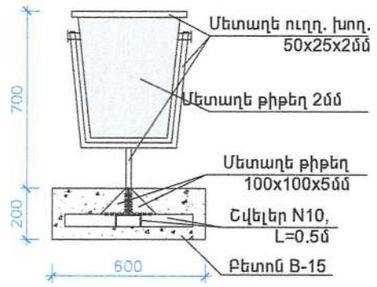

ԱՂԲԱՄԱՆԻ ՏԵՍՔԸ ԿՈՂՔԻՑ
Մ1:20

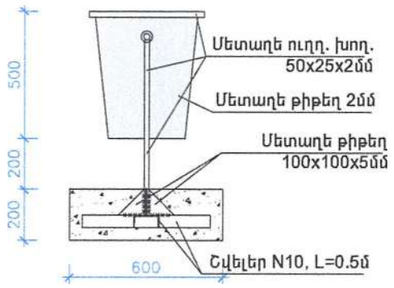

ԱՂԲԱՄԱՆԻ ՏԵՍՔԸ ՎԵՐԵՎԻՑ
Մ1:20

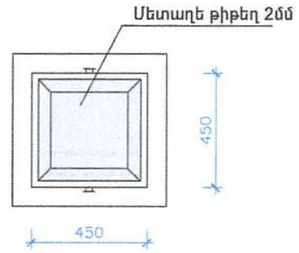

ՍԻԶԱՄԱՐԳԻ ԵՎ ՃԵՄՈՒՂՈՒ ՀԵՏ ՀԱՏՄԱՆ ՀԱՆԳՈՒՅՑ
Մ 1:20

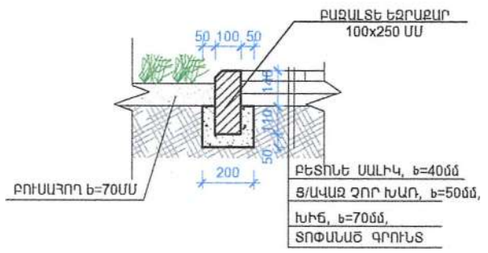

ՍԱԼՎԱՇՔԻ ԵՎ ԱՍՖԱԼՏԵ ՃԱՆԱՊԱՐՀԻ ՀԱՏՄԱՆ ՀԱՆԳՈՒՅՑ
Մ 1:20

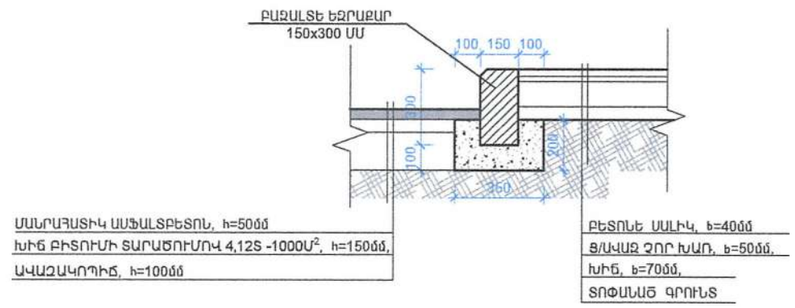

ՍԻԶԱՄԱՐԳԻ ԵՎ ԱՍՖԱԼՏԵ ՃԱՆԱՊԱՐՀԻ ՀԱՏՄԱՆ ՀԱՆԳՈՒՅՑ
Մ 1:20

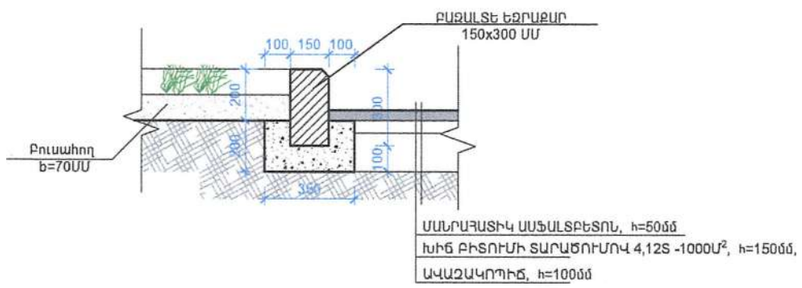

ԱՂԲԱՄԱՆԻ ՄԱՍՆԱԳԻՐ(14 հատ)

NN	ՆՇԱՆԱԿՈՒՄ	ՉԱՓԵՐԸ	ՔԱՆԱԿ	ՁԱՆԳՎԱԾ	ԾԱՆՈԹՈՒ-ԹՅՈՒՆ
1	ГО Т 8240 - 72	[N 10 L=500	2	4.30 կգ	8.60 կգ
2	ГО Т 12336 - 78	□ 50x25x2.0 L=4000	1	8.68 կգ	8.68 կգ
3	Մետաղե թիթեղ	— 2.0 մմ	1	0.8 մ²	0.8 մ²
4	Մետաղե թիթեղ	— 100x100x5.0	4	0.196կգ	0.784 կգ
5	Բետոն B-15	600x600x200	1	0.072 մ³	0.072 մ³

ԾԱՆՈԹՈՒԹՅՈՒՆ

1. Բոլոր մետաղական էլեմենտները ներկել յուղաներկով երկտակ:

«ՀԱ. ՔՈՄՓԻՆԻ» ՍՊԸ
ՓՈՐՁԱՔՆՆՈՒԹՅՈՒՆ
21.06.21 20 թ.

Պաշտոն / Должность	Անուն, Ազգանուն / Имя, Фамилия	Ստորագր. / Подпись	Ամիս Ամսաթիվ / Дата, месяц
Ճարտարապետ	Է. Եղիազարյան		
Инженер	Э. Егиазарян		
Տնօրեն	Ա. Խալաթյան		
Директор	А.Халатян		

SINCE 2020
HT-PROJECT LLC

ՀՀ ՎԱՅՈՑ ՁՈՐԻ ՄԱՐԶ ԵՂԵԳՆԱՁՈՐ ՀԱՄԱՅՆՔ

ՀՀ Վայոց Ձորի մարզի Եղեգնաձոր համայնքի թիվ 2 մանկապարտեզի բակի բարեկարգման աշխատանքներ

Փուլ Этап:	Թերթ Лист	Թերթեր Листов
ԱՆ РП	9	11

ԱՂԲԱՄԱՆՆԵՐ, ՀԱՆԳՈՒՅՑՆԵՐ Մ 1:20

<<ՀՏ-ՊՐՈԵԿՏ>> ՍՊԸ
<<ГТ-ПРОЕКТ>> ООО

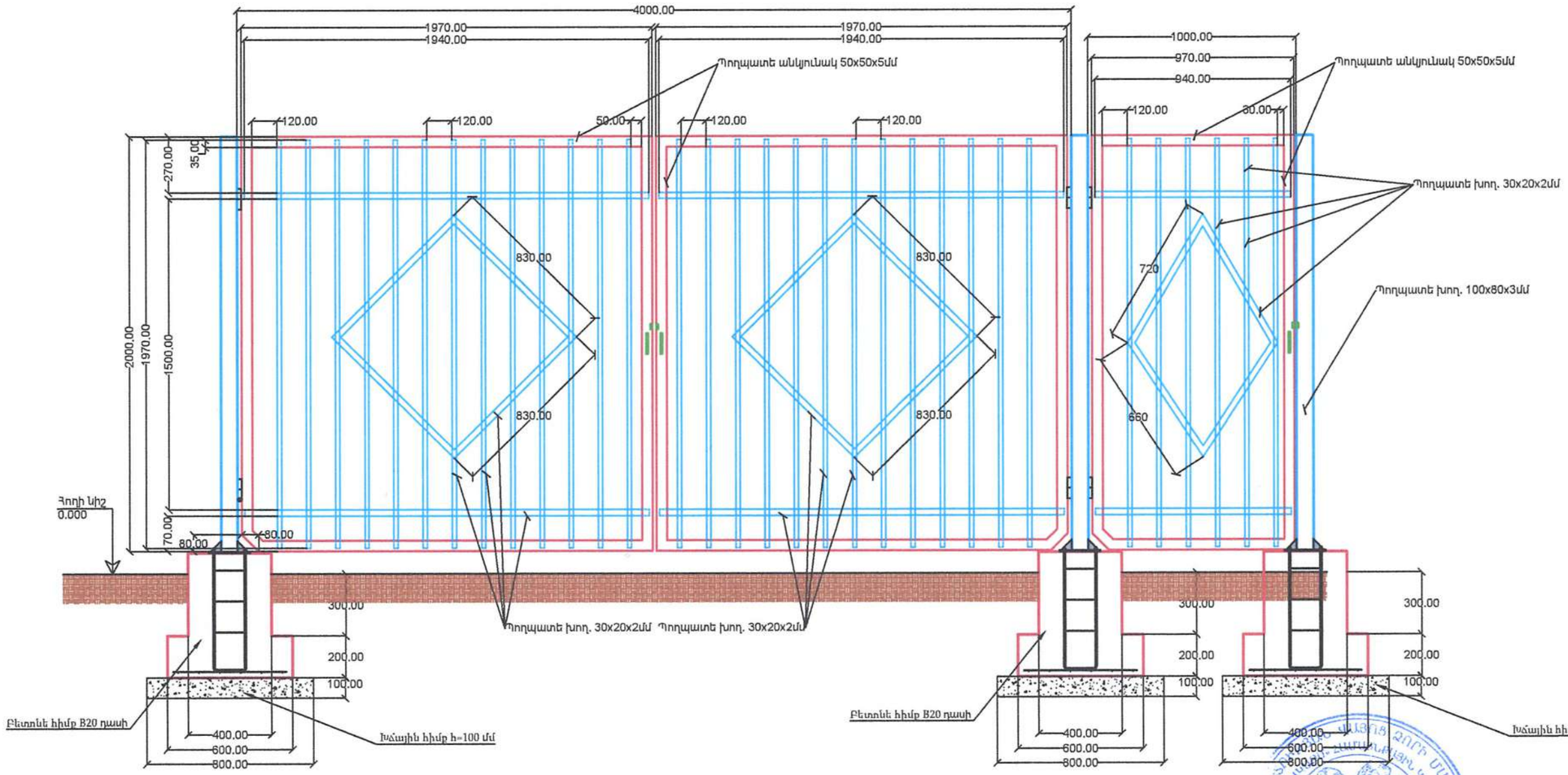

«ՁԱ. ՔՈՄՓԼԻ» ՍՊԸ
ՓՈՐՁԱՔՆՆՈՒԹՅՈՒՆ
COMPANY
«21» 06 21 20 թ.

Պաշտոն / Должность	Անուն Ազգանուն / Имя, Фамилия	Ստորագր. / Подпись	Ամիս Ամսաթիվ / Дата, месяц
Ճարտարագետ	Է. Եղիազարյան		
Инженер	Э. Егиазарян		
Տնօրեն	Ա. Խալաթյան		
Директор	А.Халатян		

SINCE 2020
HT-PROJECT LLC

ՀՀ ՎԱՅՈՑ ՁՈՐԻ ՄԱՐԶ ԵՂԵԳՆԱՁՈՐ ՀԱՄԱՅՆՔ

ՀՀ Վայոց Ձորի մարզի Եղեգնաձոր համայնքի թիվ 2 մանկապարտեզի բակի բարեկարգման աշխատանքներ

Փուլ / этап:	Թերթ / Лист	Թերթեր / Листов
ԱՆ / РП	10	11

Մետաղական դարպաս

<<ՀՏ-ՊՐՈԵԿՏ>> ՍՊԸ
<<ГТ-ПРОЕКТ>> ООО

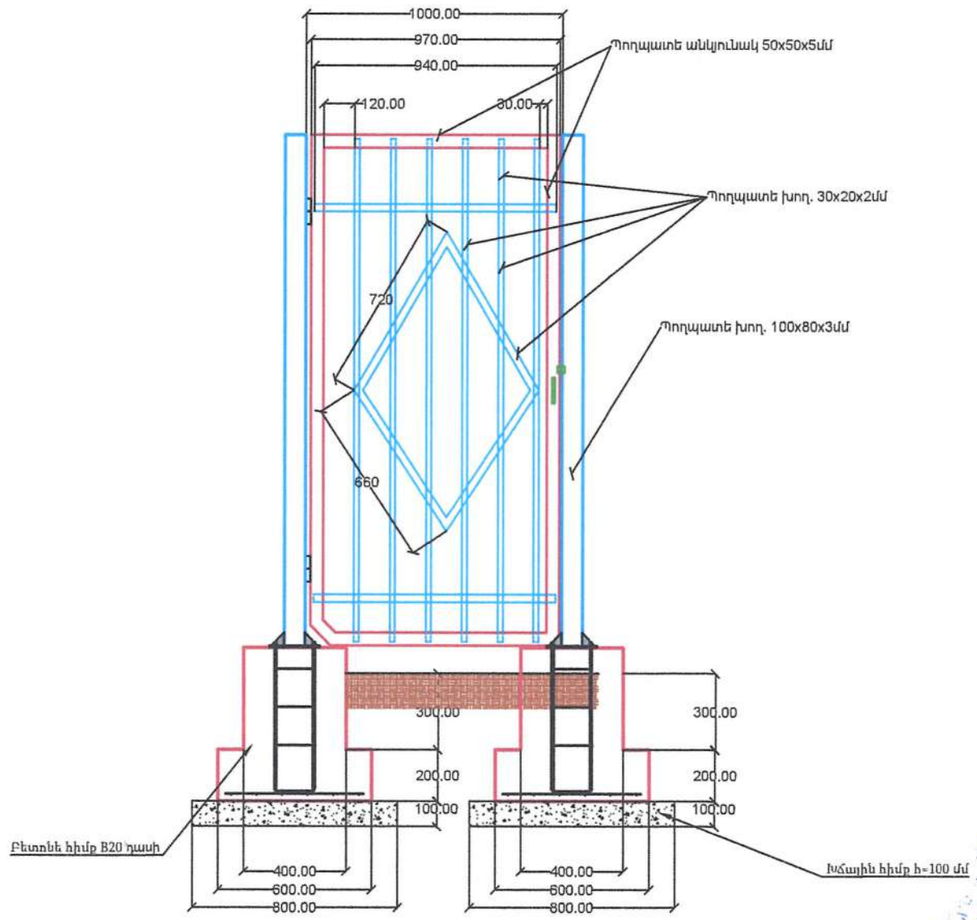

«ՁԱ. ՔՈՄՓԻՆԻ» ՍՊԸ
ՓՈՐՁԱԲՆՈՒԹՅՈՒՆ
COMPANY «____»_____20 թ.

Պաշտոն	Անուն, Ազգանուն	Ստորագր	Ամիս Ամսաթիվ
Должность	Имя, Фамилия	Подпись	Дата, месяц
Ճարտարապետ	Է. Եղիազարյան		
Инженер	Э. Егиазарян		
Տնօրեն	Ա. Խալաթյան		
Директор	А.Халатян		

SINCE 2020
HT-PROJECT LLC

ՀՀ ՎԱՅՈՑ ՁՈՐԻ ՄԱՐԶ ԵՂԵԳՆԱՁՈՐ ՀԱՄԱՅՆՔ

ՀՀ Վայոց Ձորի մարզի Եղեգնաձոր համայնքի թիվ 2 մանկապարտեզի բակի բարեկարգման աշխատանքներ

Փուլ этап:	Թերթ Лист	Թերթեր Листов
ԱՆ РП	11	11

Մետաղական դուր

<<ՀՏ-ՊՐՈԵԿՏ>> ՍՊԸ
<<ГТ-ПРОЕКТ>> ООО

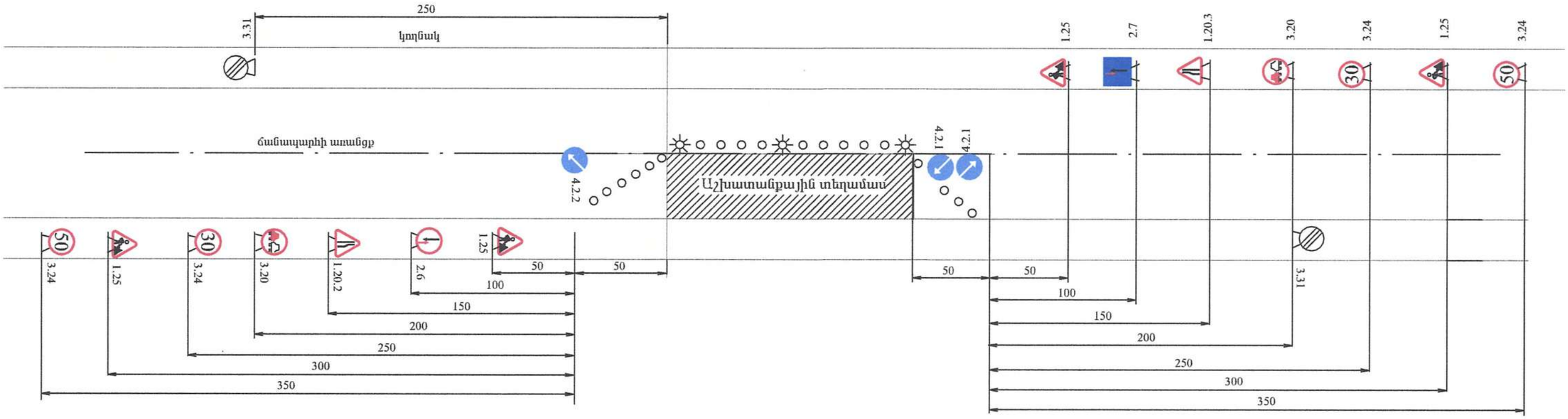

Պայմանական նշաններ

1.25	Ճանապարհային աշխատանքներ	3.31	Բոլոր սահմանափակումների վերջ
1.20.2	Ճանապարհի նեղացում	4.2.1	Արգելքի շրջանցում աջից
1.20.3	Ճանապարհի նեղացում	4.2.2	Արգելքի շրջանցում ձախից
3.20	Վազանցն արգելվում է	2.6	Հանդիպակաց շարժման առավելություն
70 50 30 3.24	Առավելագույն արագության սահմանափակում	2.7	Առավելություն հանդիպակաց շարժման նկատմամբ
			Լուսազդանշանային առկայծող լապտեր

Պաշտոն / Должность	Անուն Ազգանուն / Имя, Фамилия	Ստորագր. / Подпись	Ամիս Ամսաթիվ / Дата, месяц	ՀՀ ՎԱՅՈՑ ՁՈՐԻ ՄԱՐԶ ԵՂԵԳՆԱՁՈՐ ՀԱՄԱՅՆՔ
				ՀՀ Վայոց Ձորի մարզի Եղեգնաձոր համայնքի թիվ 2 մանկապարտեզի բակի բարեկարգման աշխատանքներ
Ճարտարագետ	Է. Եղիազարյան			
Инженер	Э. Егиазарян			
Տնօրեն	Ա. Խալաթյան			
Директор	А.Халатян			

Փուլ / этап	Թերթ / Лист	Թերթեր / Листов
ՏԳ ТЧ	1	3

Երթևեկության կարգավորման սխեմա

<<ՀՏ-ՊՐՈԵԿՏ>> ՍՊԸ
<<ГТ-ПРОЕКТ>> ООО

«ՁԱ. ՔՈՄՓԼԻ» ՍՊԸ ՓՈՐՁԱԲՆՈՒԹՅՈՒՆ
«21» 06 21 թ.

ՕԲՅԵԿՏԻ ԱՆՎԱՆՈՒՄԸ . . . . . .
NAME OF WORKS . . . . . .
ՊԱՏՎԻՐԱՏՈՒ . . . . . .
CLIENT . . . . . .
ԿԱՊԱԼԱՌՈՒ . . . . . .
CONTRACTOR . . . . . .
ՇԻՆԱՐԱՐԱԿԱՆ ԱՇԽԱՏԱՆՔՆԵՐԻ ՍԿԻԶԲ . . . . . .
DEADLINES OF CONSTRACTION BEGINNING . . . . . .
ՎԵՐՋ . . . . . .
END . . . . . .
ԼՐԱՑՈՒՑԻՉ ՏԵՂԵԿՈՒԹՅՈՒՆՆԵՐԻ ՀԱՄԱՐ ԶԱՆԳԵԼ ՀԵՌ. .
PHONE NUMBER FOR ADDITIONAL INFORMATION . . . . . .

Պաշտոն / Должность	Անուն, Ազգանուն / Имя, Фамилия	Ստորագր. / Подпись	Ամիս, Ամսաթիվ / Дата, месяц	ՀՀ ՎԱՅՈՑ ՁՈՐԻ ՄԱՐԶ ԵՂԵԳՆԱՁՈՐ ՀԱՄԱՅՆՔ		
				ՀՀ Վայոց Ձորի մարզի Եղեգնաձոր համայնքի թիվ 2 մանկապարտեզի բակի բարեկարգման աշխատանքներ		
Ճարտարապետ	Է. Եղիազարյան					
Инженер	Э. Егиазарян				Փուլ этап:	Թերթ Лист	Թերթեր Листов
Տնօրեն	Ա. Խալաթյան				ՏԳ ТЧ	2	3
Директор	А.Халатян						
				Օբյեկտի սկզբում և վերջում անհրաժեշտ նշան	<<ՀՏ-ՊՐՈԵԿՏ>> ՍՊԸ <<ГТ-ПРОЕКТ>> ООО	

1-1

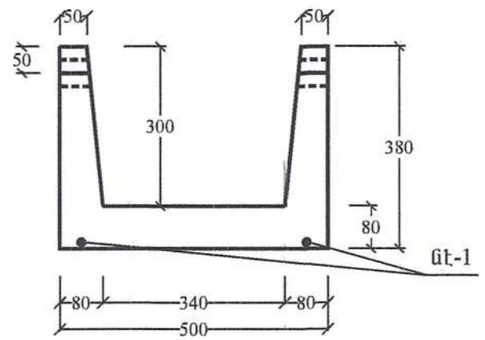

2-2

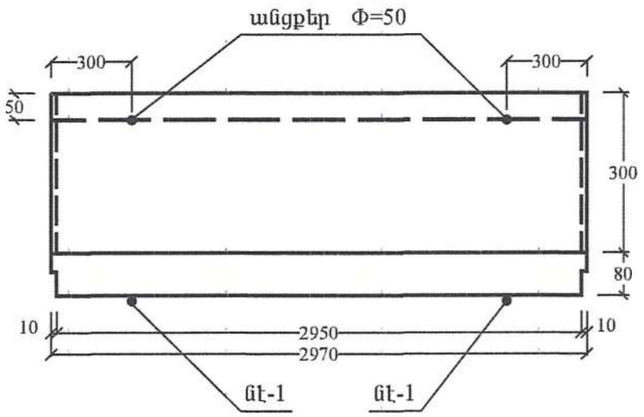

Վաքի հանգույցի
տեղադրման դետալ

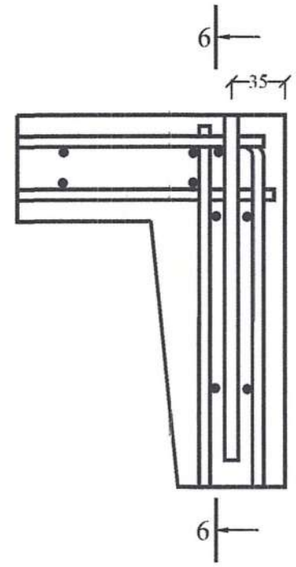

ՎԱՔԻ ԲՆՈՒԹԱԳՐՈՒՄ			
քաշը		տ	0.5
ծավալը		մ^3	0.24
ամրանի ծախսը	ընդամենը	կգ	14.87
	1 մ^3 բետոնի համար		61.96
բետոնի մարկան	առանցքային ձգում, R_p	կգ/սմ^2	10
	պրիզմային ամրություն, $R_{պր}$	կգ/սմ^2	135
	սառնակայունություն	F	200

2

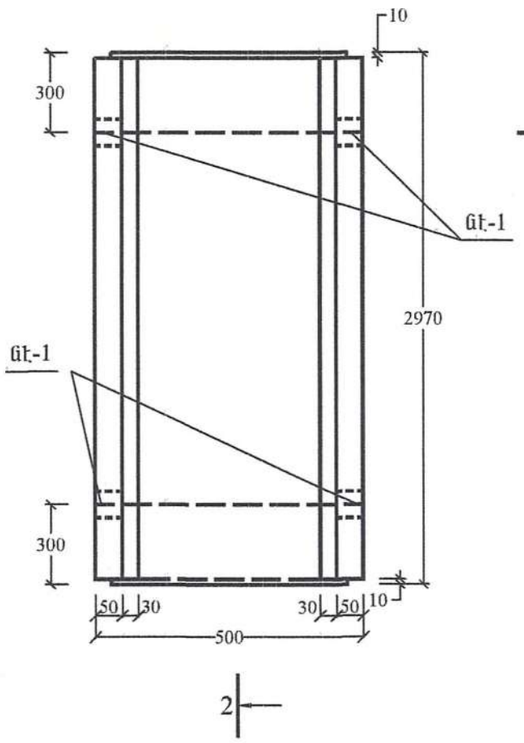

3-3

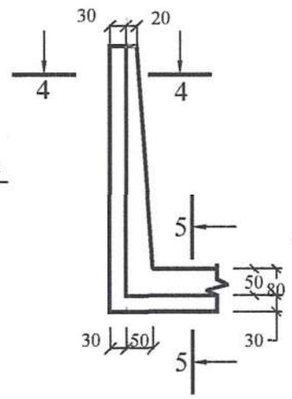

1-1 Ամրանավորում

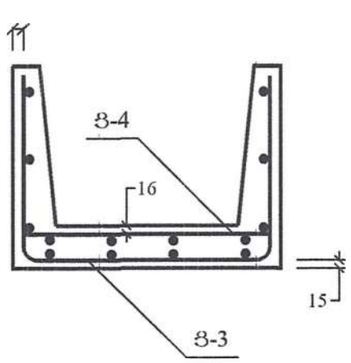

6-6

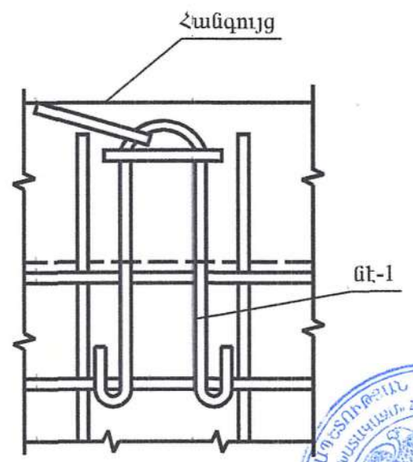

ԱՄՐԱՆԱՎՈՐՈՒՄ			
անվանում	մակնիշ	հատ	քաշը կգ
ցանց	Յ-3	1	8.22
ցանց	Յ-4	1	3.29
ներդիր էլեմենտ	նէ	4	3.36
ընդամենը			14.87

ԱՄՐԱՆԻ ԾԱԽՍԸ				
Φ-մմ	երկ. մ	քաշը կգ	ԳՈՍՏ	կգ/սմ^2
6AI	33.54	7.44	5781-75	2100
10AI	5.48	3.35	5781-75	2100
4AI	41.16	4.07	6727-53	3150

4-4

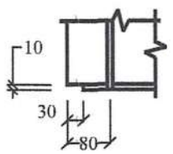

5-5

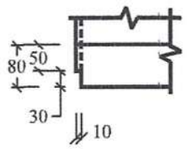

«ՀԱ. ՔՈՄՓԻ» ՍՊԸ
ՓՈՐՁԱԲՆՈՒԹՅՈՒՆ
COMPANY «_____»_____20 թ.

Պաշտոն	Անուն Ազգանուն	Ստորագր.	Ամիս Ամսաթիվ
Должность	Имя, Фамилия	Подпись	Дата, месяц
Ճարտարագետ	Է. Եղիազարյան		
Инженер	Э. Егиазарян		
Տնօրեն	Ա. Խալաթյան		
Директор	А.Халатян		

ՀՀ ՎԱՅՈՑ ՁՈՐԻ ՄԱՐԶ ԵՂԵԳՆԱՁՈՐ ՀԱՄԱՅՆՔ

ՀՀ Վայոց Ձորի մարզի Եղեգնաձոր համայնքի
թիվ 2 մանկապարտեզի բակի բարեկարգման աշխատանքներ

Փուլ этап:	Թերթ Лист	Թերթեր Листов
ՏԳ ТЧ	3	3

Երկաթբետոնե վաք 34x30սմ չափսի
(տիպային նախագիծ 320-65)

<<ՀՏ-ՊՐՈԵԿՏ>> ՍՊԸ
<<ГТ-ПРОЕКТ>> ООО